heimatec® GmbH
Präzisionswerkzeuge
Carl-Benz-Str. 4
D-77871 Renchen
Tel. +49 78 43 / 94 66 - 0
Fax +49 78 43 / 94 66 - 66
www.heimatec.com
info@heimatec.com

heimatec®

# Winkel- Polygonfräskopf

Radial polygon milling head

Tête à polygone et de fraisage radiale

Darstellung symbolisch
symbolical drawing
schéma symbolique

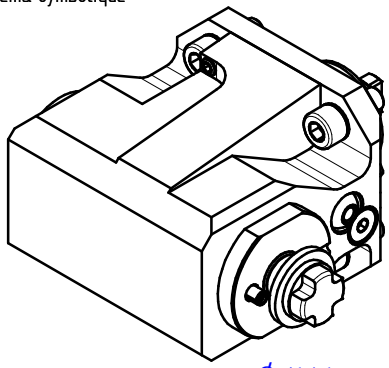

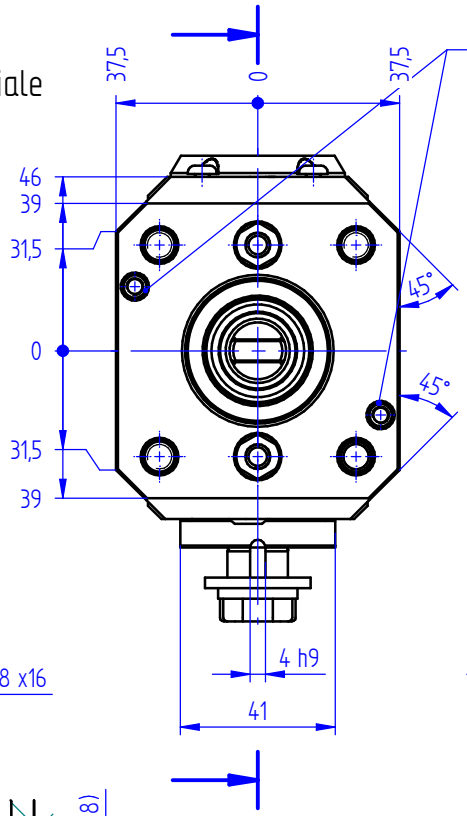


Gewindestift zum Abdrücken
thread screw to push away
vis pour ecarter

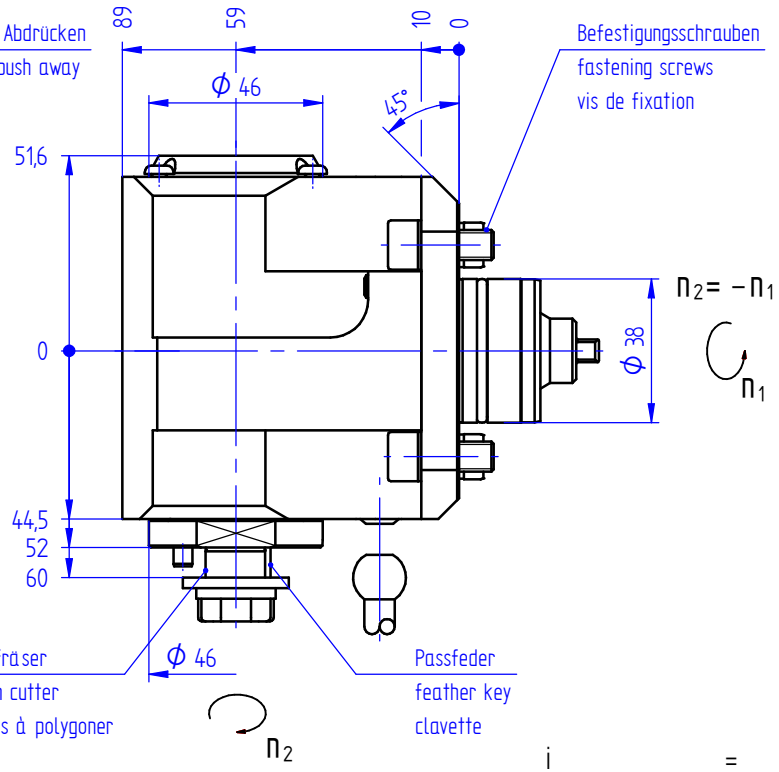


Befestigungsschrauben
fastening screws
vis de fixation

Dorn für Polygonfräser
arbor for polygon cutter
arbre pour fraises à polygoner

Passfeder
feather key
clavette

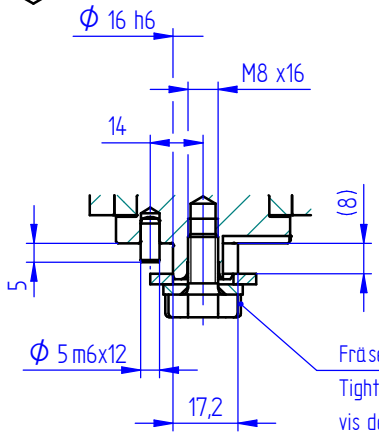


Fräseranzugsschraube DIN 6367
Tightening bolt
vis de serrage

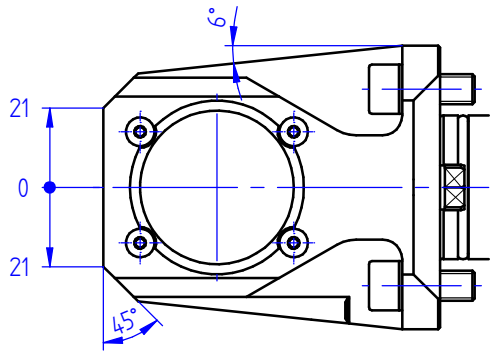


| | | |
|---|---|---|
| i | = | 1:1 |
| $M_2$ max. [Nm] | = | 20 |
| $n_2$ max. [$min^{-1}$] | = | 6000 |

Bestell - Nr.
ref.no. / No.de cde.

**8 031 34 003**

Optionen :
options :
options :

Bedienschlüsselsatz
set of wrench
jeu de clés

» weitere Ausführungen auf Anfrage
other models on request
autres modèles sur demande