heimatec® GmbH
Präzisionswerkzeuge

Carl-Benz-Str. 4
D-77871 Renchen

Tel. +49 78 43 / 94 66 - 0
Fax +49 78 43 / 94 66 - 66

www.heimatec.com
info@heimatec.com

Bohrstangenhalter

Boring bar holder

Porte-foret

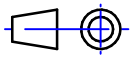

Darstellung symbolisch
symbolical drawing
schéma symbolique

bei externer Kühlmittelzufuhr Verschlussschraube durch Kühlrohr ersetzen
using external coolant supply, please substitute locking screw by coolant tube
pour arrosage externe, remplacez la vis par le tube fileté

mit kombinierter Kühlmittelzufuhr
with combined coolant supply
arrosage combiné

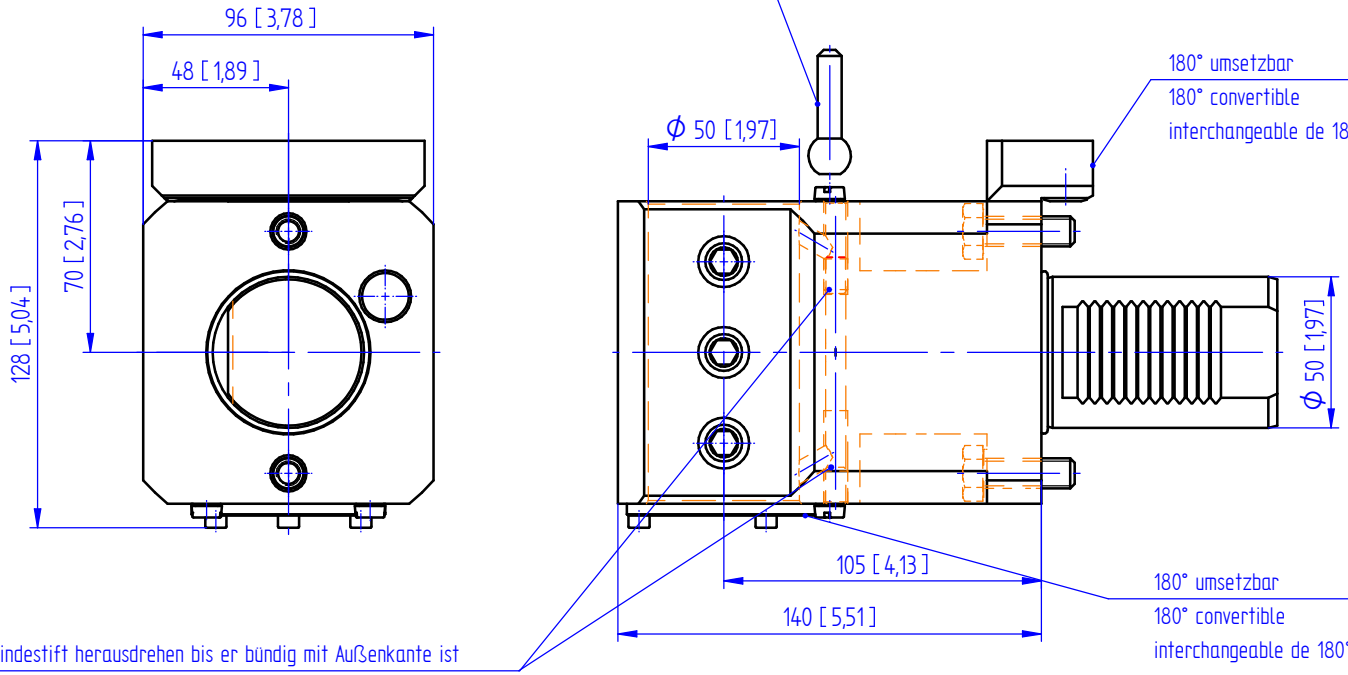

Optionen :
options :
options :

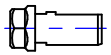

Spannzangenfutter
collet chuck
mandrin à pinces

bei interner Kühlmittelzufuhr Gewindestift herausdrehen bis er bündig mit Außenkante ist
for internal coolant supply, turn screw upwards until it is flush with the surface of the housing
pour arrosage interne, dévissez la vis jusqu' à ce qu'elle soit à fleur de la surface du corps

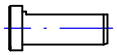

Reduzierbuchsen
reducing sleeve
douille de réduction

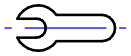

Bedienschlüssel
wrench
clé

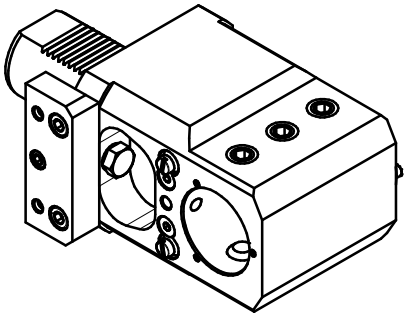

p max. [bar/psi] =140 / 2030

Bestell - Nr.
ref.no. / No.de cde.

8 231 59 001

» weitere Ausführungen auf Anfrage
other models on request
autres modèles sur demande