heimatec® GmbH
Präzisionswerkzeuge
Carl-Benz-Str. 4
D-77871 Renchen
Tel. +49 78 43 / 94 66 - 0
Fax +49 78 43 / 94 66 - 66
www.heimatec.com
info@heimatec.com

heimatec®

Winkel- Bohr- und Fräskopf

Radial drilling and milling head

Tête de perçage et de fraisage radiale

mit innerer Kühlmittelzufuhr für Hochdruck
internal coolant supply (for high pressure)
arrosage interne (pour haute pression)

mit kombinierter Kühlmittelzufuhr
with combined coolant supply
arrosage combiné

p x n Diagramm D 00 010
p x n diagram D 00 010
p x n diagramme D 00 010

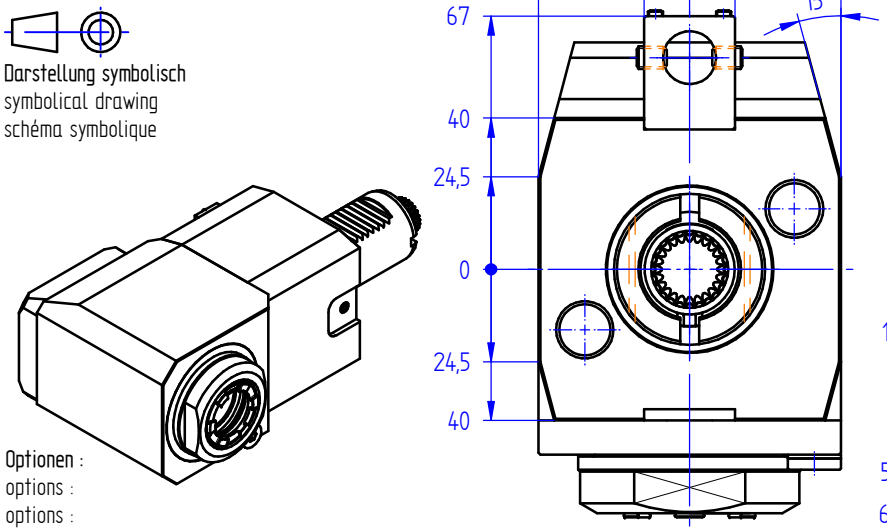

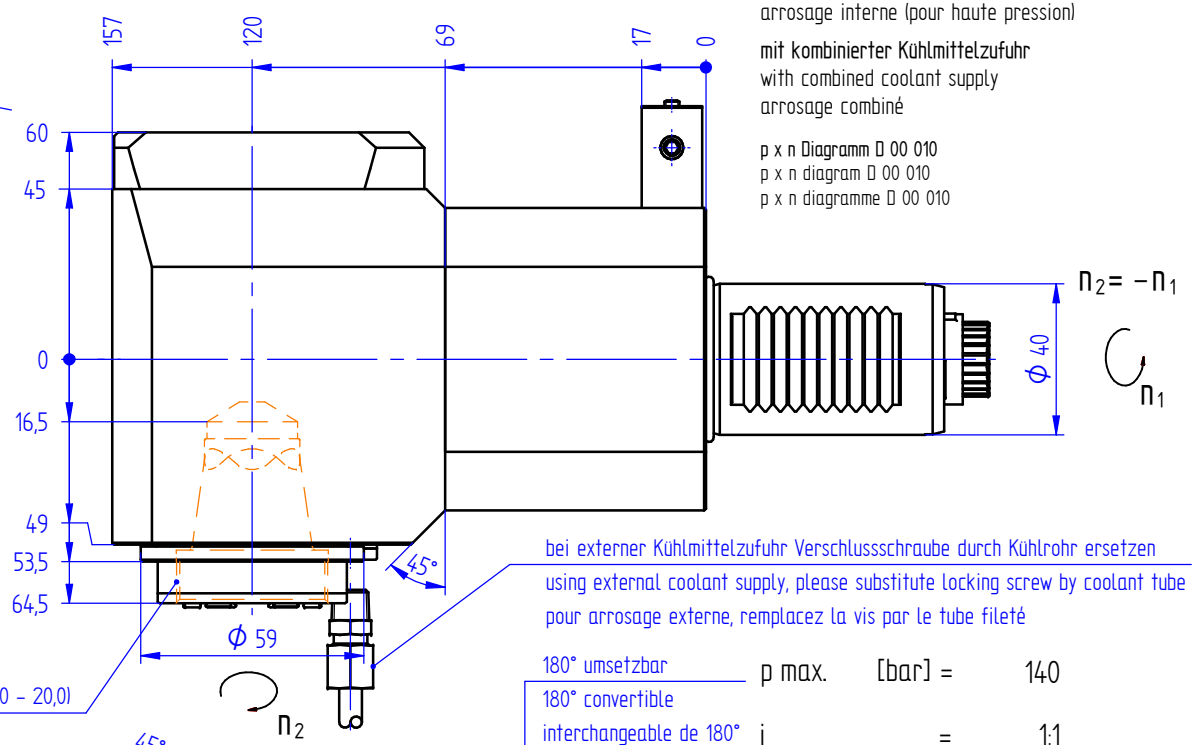

bei externer Kühlmittelzufuhr Verschlussschraube durch Kühlrohr ersetzen
using external coolant supply, please substitute locking screw by coolant tube
pour arrosage externe, remplacez la vis par le tube fileté

Darstellung symbolisch
symbolical drawing
schéma symbolique

Optionen :
options :
options :

Dichtscheiben
sealings
joints

Spannzangen
collets
les pinces

Wechseleinsatz u-tec
insert u-tec
insert u-tec

Bedienschlüsselsatz
set of wrench
jeu de clés

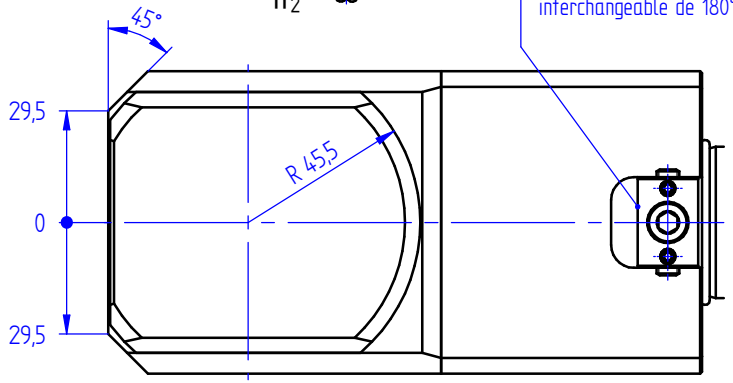

180° umsetzbar
180° convertible
interchangeable de 180°

p max.	[bar]	=	140
i		=	1:1
M_2 max.	[Nm]	=	50
n_2 max.	[min^{-1}]	=	6000

Bestell - Nr.
ref.no. / No.de cde.

8 036 46 011

» weitere Ausführungen auf Anfrage
other models on request
autres modèles sur demande