Schwarzwaldstr. 13
77871 Renchen

Tel. (07843) 94 66-0
Fax (07843) 94 66-66

heimatec® GmbH

Bohrstangenhalter

Boring bar holder

Porte-foret

mit kombinierter Kühlmittelzufuhr
with combined coolant supply
arrosage combiné

Darstellung symbolisch
symbolical drawing
schéma symbolique

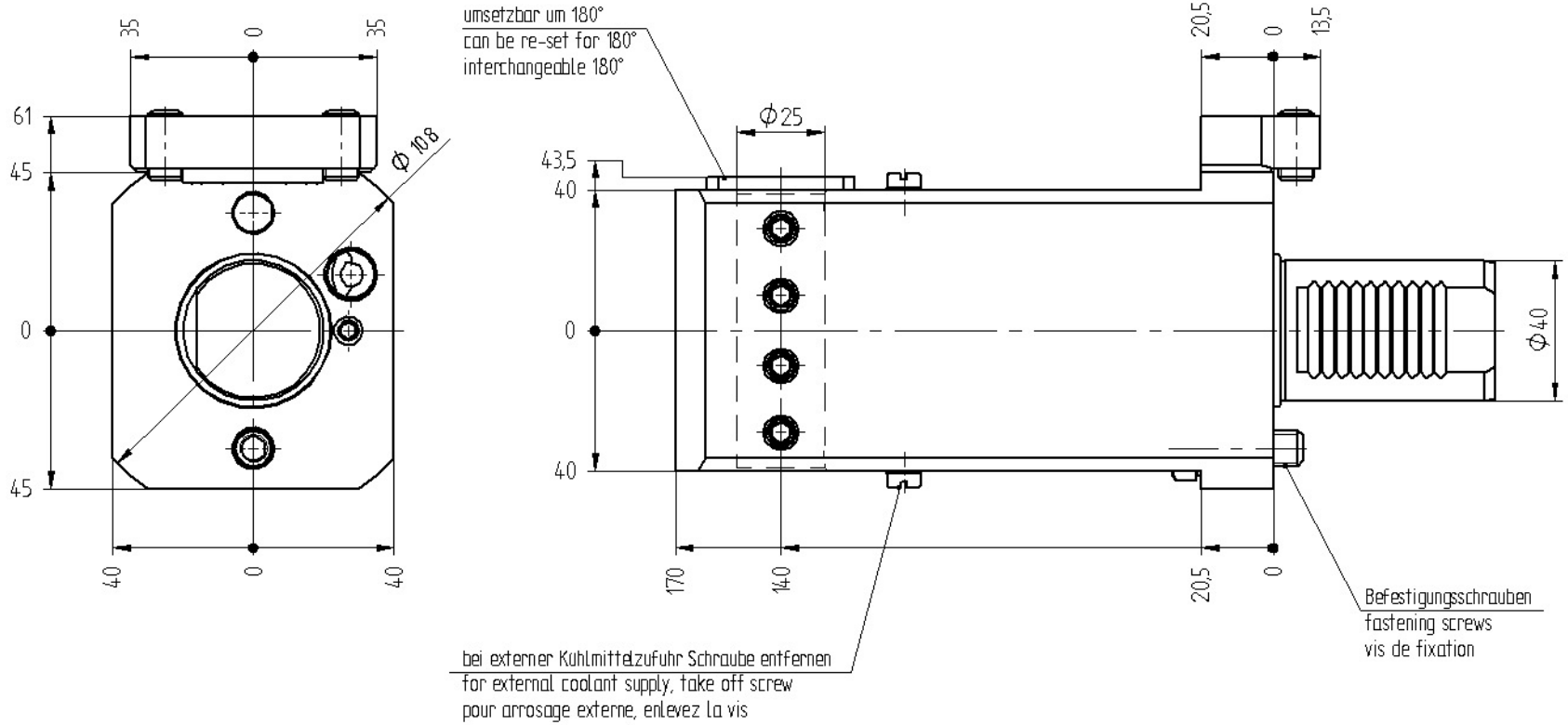

Optionen :
options :
options :

Reduzierbuchse
reducing sleeve
douille de réduction

Bedienschlüssel
wrench
le clé

» weitere Werkzeugaufnahmen auf Anfrage
further tool-systems on request
autres systèmes de serrage de l'outil sur demande

Bestell – Nr.
ref.no. / No.de cde.

8 230 47 12

Technische Änderung vorbehalten
subject to technical changes
nous nous réservons toutes modificatoins techniques

Stand: 09.12.03 /db /Emco Hyperturn 690 MC
DIN-A4