Schwarzwaldstr. 13
77871 Renchen

Tel. (07843) 94 66-0
Fax (07843) 94 66-66

heimatec® GmbH

# Werkstoffanschlag mitlaufend, längeneinstellbar

Material stop rotating, length adjustable

Porte outil à butée de longueur tournante, longueur réglable

Darstellung symbolisch
symbolical drawing
schéma symbolique

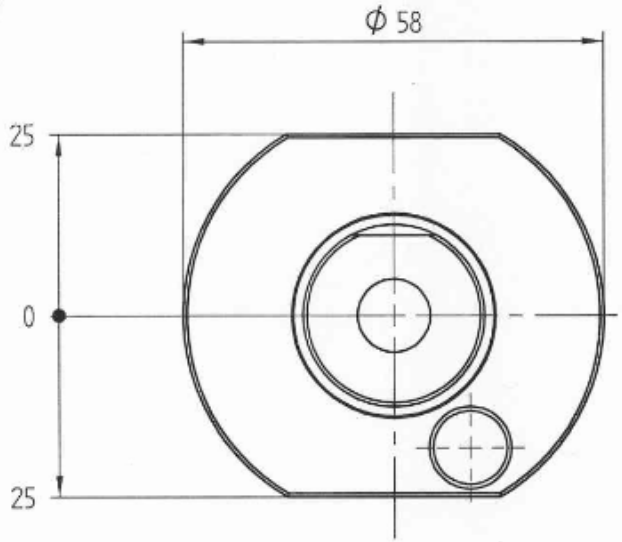


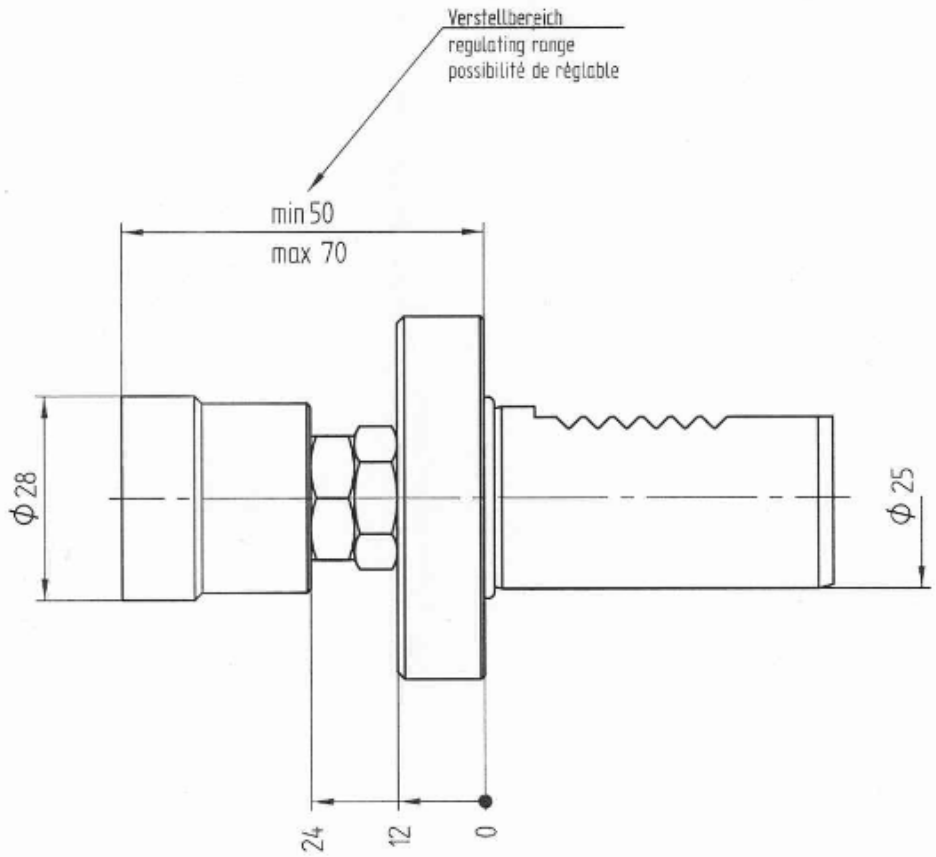


Optionen :
options :
options :

Bestell – Nr.
ref.no. / No.de cde.

8 262 27 00

Bedienschlüssel
wrench
le clé

» weitere Werkzeugaufnahmen auf Anfrage
further tool-systems on request
autres systèmes de serrage de l'outil sur demande

Technische Änderung vorbehalten
subject to technical changes
nous nous reservons toutes modificatoins techniques

Stand: 15.07.02 /db /VDI 25
DIN-A4