heimatec® GmbH
Präzisionswerkzeuge
Carl-Benz-Str. 4
D-77871 Renchen
Tel. +49 78 43 / 94 66 - 0
Fax +49 78 43 / 94 66 - 66
www.heimatec.com
info@heimatec.com

heimatec®

Winkel- Fräs- und Bohrkopf

Radial milling and drilling head

Tête de fraisage et de perçage radiale

Darstellung symbolisch
symbolical drawing
schéma symbolique

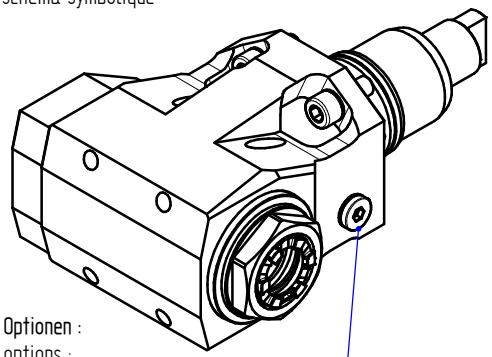

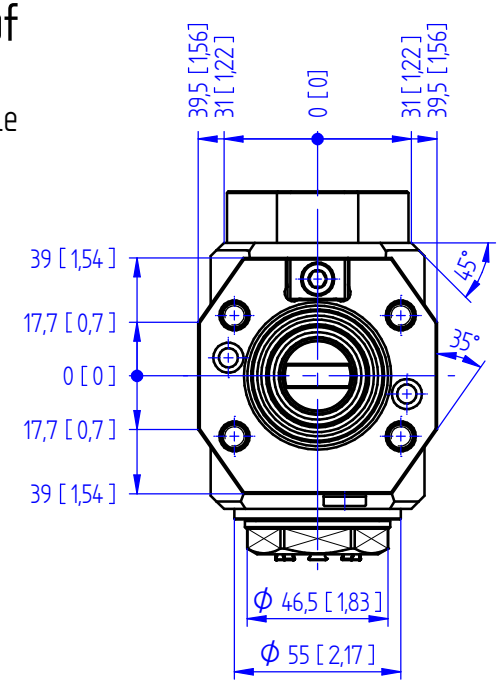

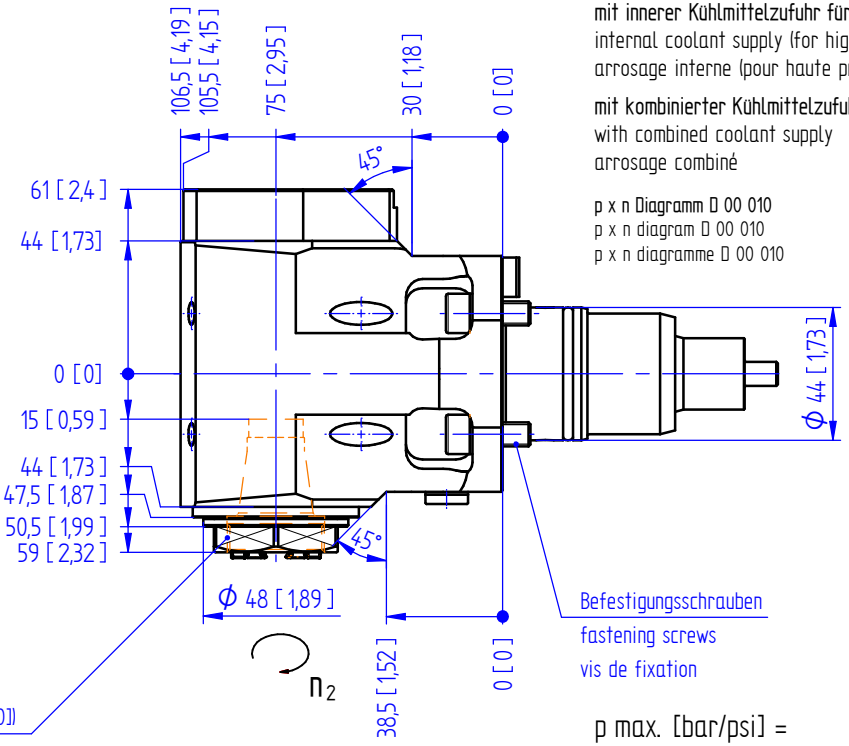

mit innerer Kühlmittelzufuhr für Hochdruck
internal coolant supply (for high pressure)
arrosage interne (pour haute pression)

mit kombinierter Kühlmittelzufuhr
with combined coolant supply
arrosage combiné

p x n Diagramm D 00 010
p x n diagram D 00 010
p x n diagramme D 00 010

Befestigungsschrauben
fastening screws
vis de fixation

ER 25 A UT (0,5 [0,020] - 16,0 [0,630])

Optionen :
options :
options :

Dichtscheiben
sealings
joints

bei externer Kühlmittelzufuhr Verschlussschraube durch Kühlrohr ersetzen
using external coolant supply, please substitute locking screw by coolant tube
pour arrosage externe, remplacez la vis par le tube fileté

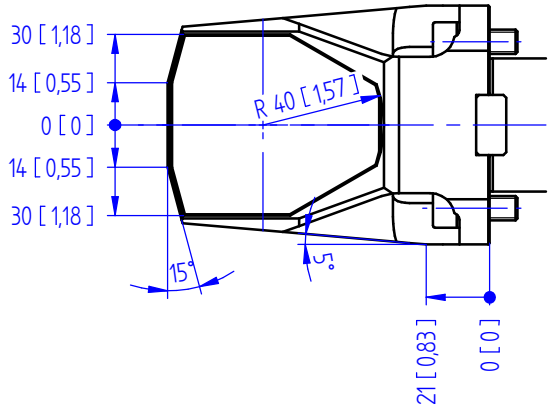

Spannzangen
collets
les pinces

Wechseleinsatz u-tec
insert u-tec
insert u-tec

Bedienschlüsselsatz
set of wrench
jeu de clés

» weitere Ausführungen auf Anfrage
other models on request
autres modèles sur demande

p max. [bar/psi] =	140 / (2030)
i =	1:1
M_2 max. [Nm] =	32
n_2 max. [min^{-1}] =	8000

Bestell - Nr.
ref.no. / No.de cde.

8 030 45 601

Technische Änderung vorbehalten
subject to technical changes
nous nous réservons toutes modifications techniques