heimatec® GmbH
Präzisionswerkzeuge

Carl-Benz-Str. 4
D-77871 Renchen

Tel. +49 78 43 / 94 66 - 0
Fax +49 78 43 / 94 66 - 66

www.heimatec.com
info@heimatec.com

heimatec® Präzisionswerkzeuge

Drehmomentstütze

Location device
Segment d'arrêt

Größe 4/5

size 4/5
taille 4/5

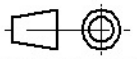

Darstellung symbolisch
symbolical drawing
schéma symbolique

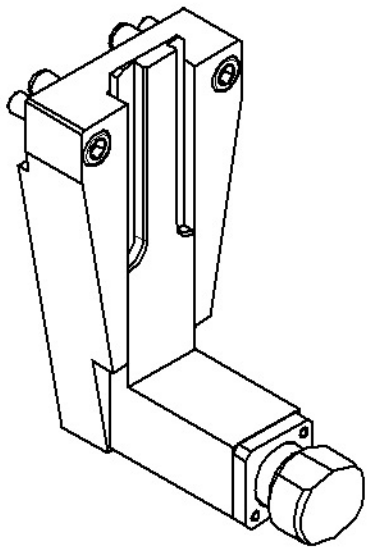

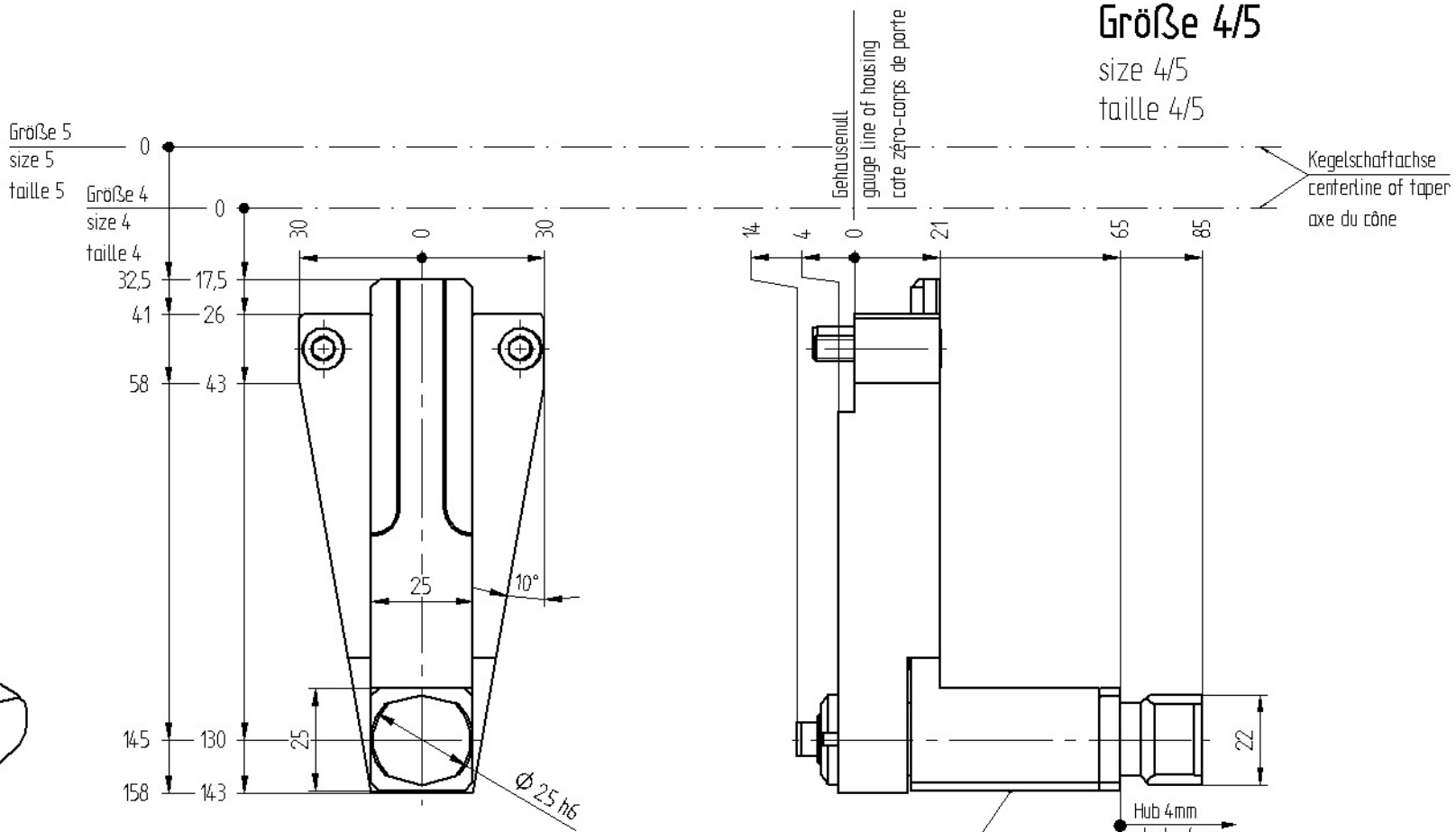

Darstellung im entriegelten Zustand
shown is the unlocked situation
dessiné en position déverrouillé

Bestell - Nr.
ref.no. / No.de cde.

7 789 99 020

» weitere Ausführungen auf Anfrage
other models on request
autres modèles sur demande

Technische Änderung vorbehalten
subject to technical changes
nous nous réservons toutes modifications techniques

Ma

Stand:30.08.2005 /phertwig
DIN-A4 05.08.2008 /mschneider /02