Schwarzwaldstr. 13
77871 Renchen

Tel. (07843) 94 66-0
Fax.(07843) 94 66-66

heimatec® GmbH

Winkel- Fräskopf

$i \neq 1$

Radial milling head

Tête de fraisage radiale

Darstellung symbolisch
symbolical drawing
schéma symbolique

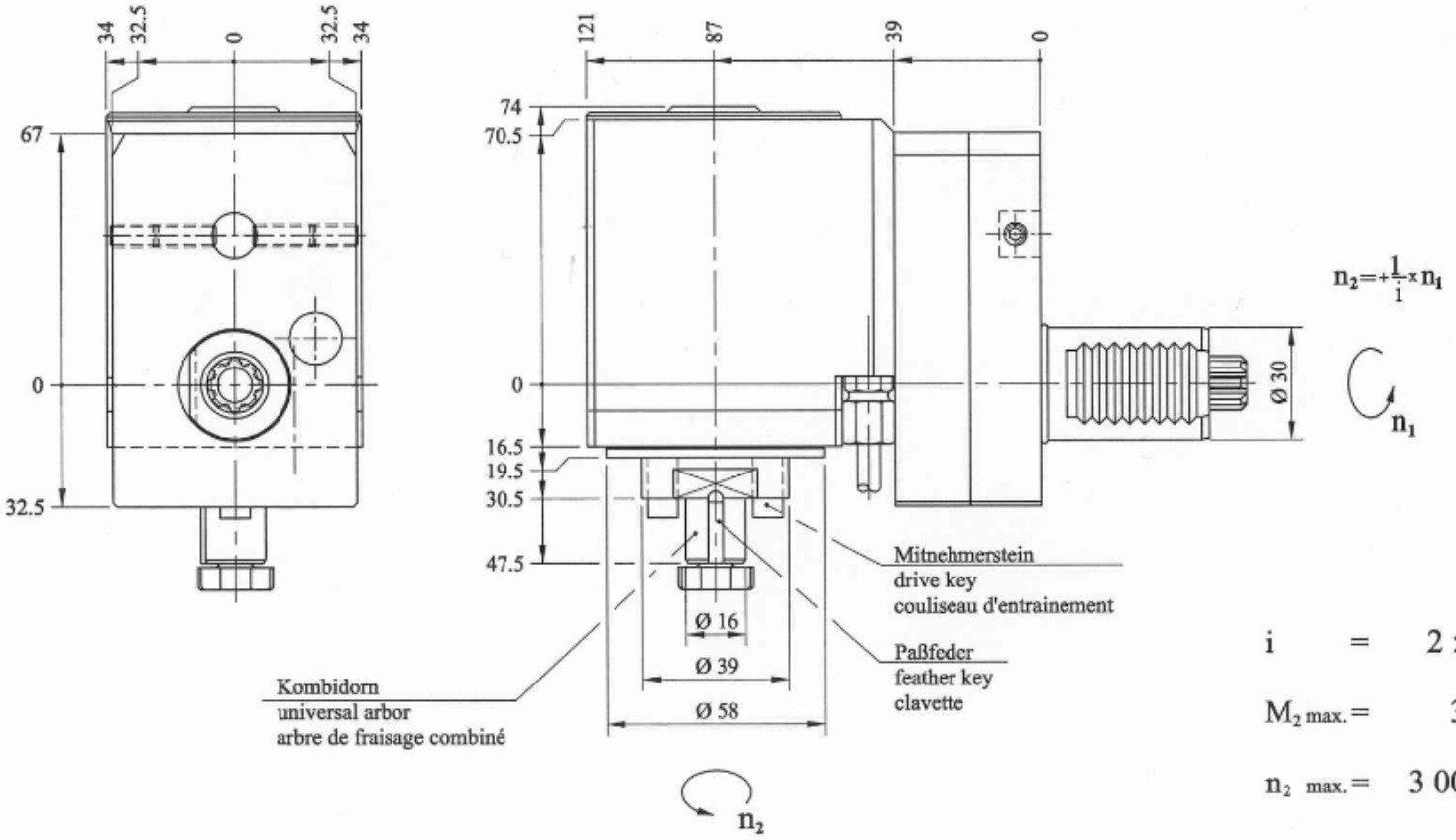

Optionen
options:
options:

Fräsdornringsatz
set of wrenches
le jeu de clés

Bedienschlüsselsatz
set of wrenches
le jeu de clés

» weitere Werkzeugaufnahmen auf Anfrage
further tool-systems on request
autres systèmes de serrage de l'outil sur demande

» andere Über- bzw. Untersetzungen auf Anfrage
further gear ratio on request
autres rapports de transmission sur demande

i = 2 : 1

$M_{2\,max.}$ = 32 Nm

$n_{2\,max.}$ = 3 000 $min.^{-1}$

Bestell - Nr.
ref.no. / No.de cde.
8 034 24 09