Schwarzwaldstr. 13
77871 Renchen

Tel. (07843) 94 66-0
Fax (07843) 94 66-66

heimatec® GmbH

Wechseleinsatz HT 5 - Einrichtedorn

insert HT 5 pre-setting mandrel

insert HT 5 interchang arbre de réglage

für Voreinstellgerät
for pre-setting machine
pour machine de pré réglage

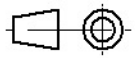

Darstellung symbolisch
symbolical drawing
schéma symbolique

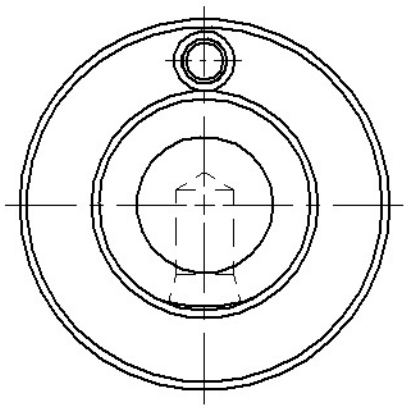

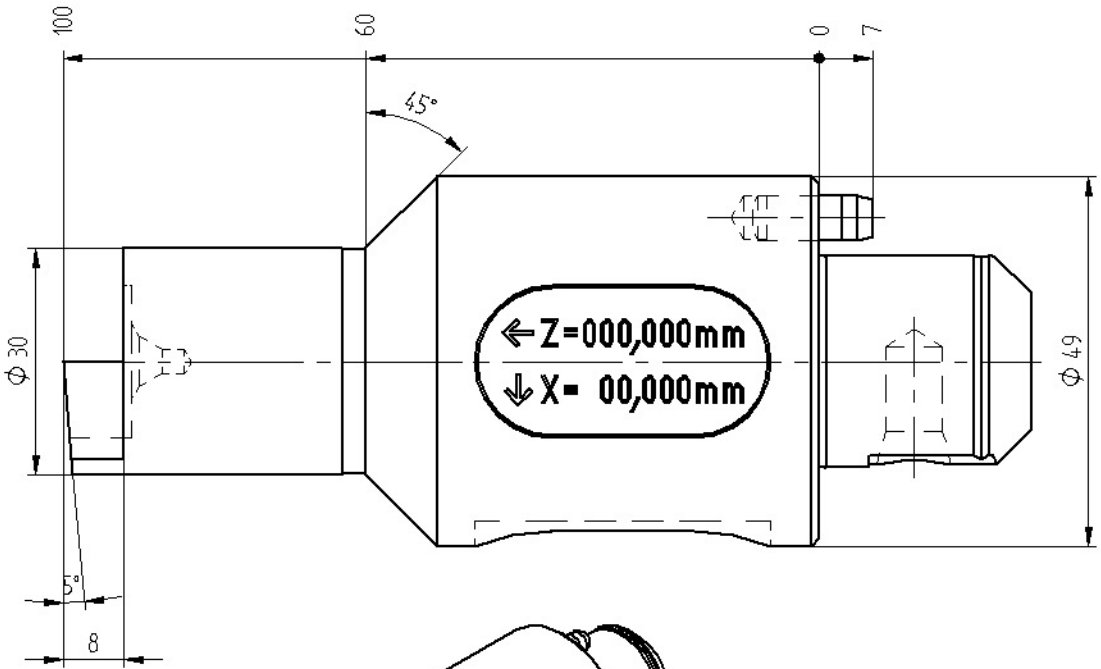

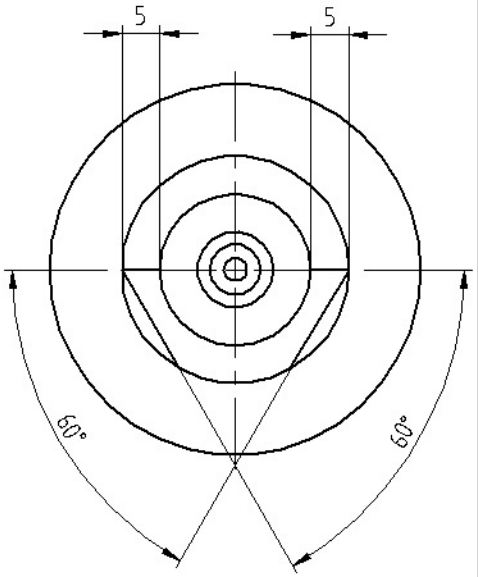

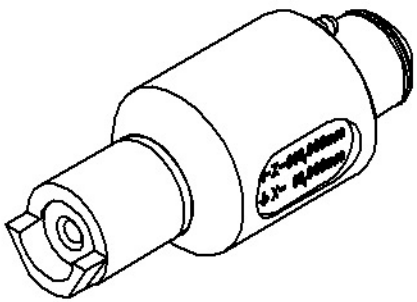

Bestell — Nr.
ref.no. / No.de cde.

8 208 27 00