heimatec

Okuma LR 25 M

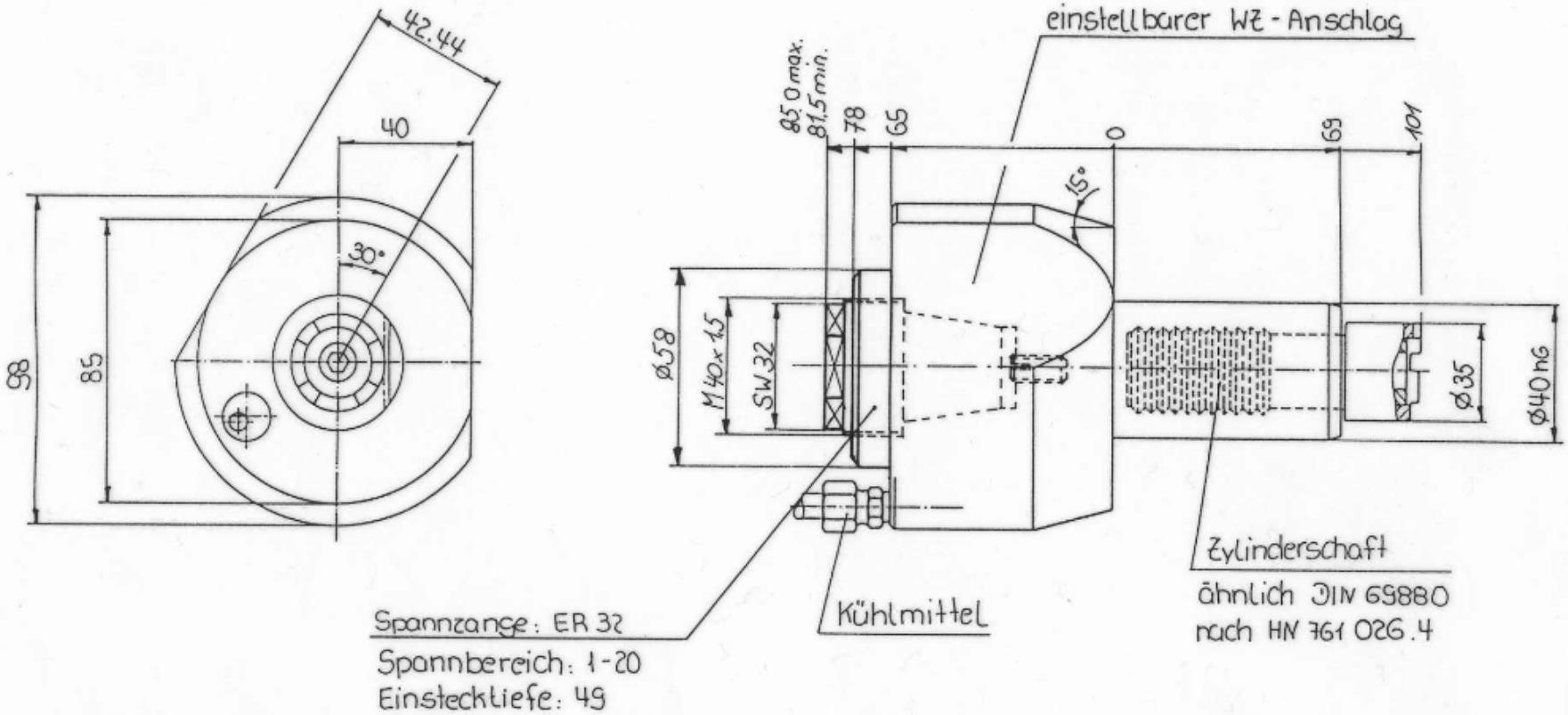

Drehmoment max. = 50 Nm
Übersetzung i = 1:1
Drehzahl max. = 4000 U/min
Drehrichtung-Antr. = Drehrichtung-Abtr.

Axial- Bohr- u. Fräskopf ER 32

Bestell-Nr. 8 010 46 41
Zeichn.-Nr. 3 010 4 088.4

22.07.97
Status