heimatec® GmbH
Präzisionswerkzeuge
Carl-Benz-Str. 4
D-77871 Renchen
Tel. +49 78 43 / 94 66 - 0
Fax +49 78 43 / 94 66 - 66
www.heimatec.com
info@heimatec.com

heimatec® Präzisionswerkzeuge

Schwenkkopf

Milling and drilling head, swivelling

Tête pivotante

bei externer Kühlmittelzufuhr Verschlussschraube durch Kühlrohr ersetzen
using external coolant supply, please substitute locking screw by coolant tube
pour arrosage externe, remplacez la vis par le tube fileté

± 90° Schwenkbar
± 90° swiveling
± 90° pivotant

mit innerer Kühlmittelzufuhr für Hochdruck
internal coolant supply (for high pressure)
arrosage interne (pour haute pression)

p x n Diagramm D 00 010
p x n diagram D 00 010
p x n diagramme D 00 010

mit kombinierter Kühlmittelzufuhr
with combined coolant supply
arrosage combiné

Darstellung symbolisch
symbolical drawing
schéma symbolique

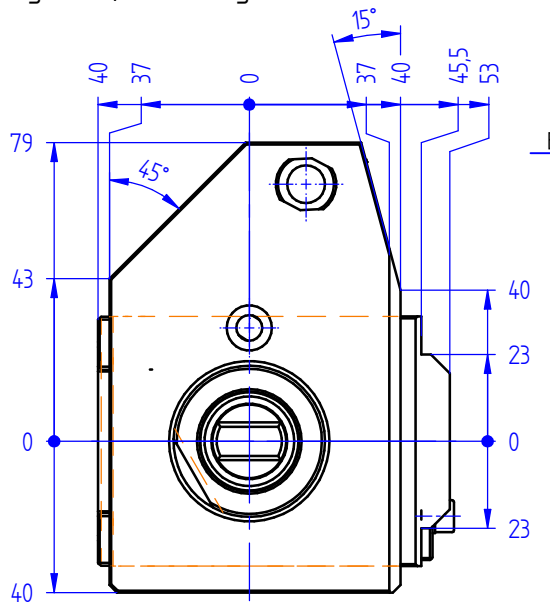

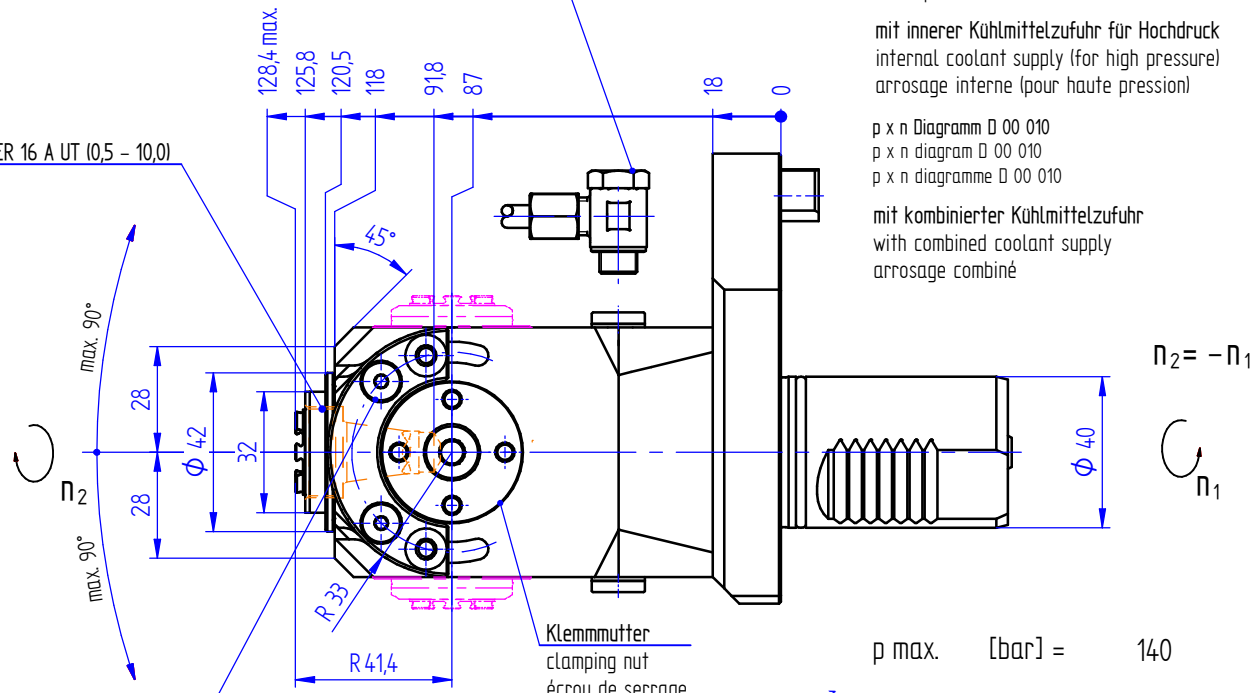

Optionen :
options :
options :

Dichtscheiben
sealings
joints

Spannzangen
collets
les pinces

Wechseleinsatz u-tec
insert u-tec
insert u-tec

Bedienschlüsselsatz
set of wrench
jeu de clés

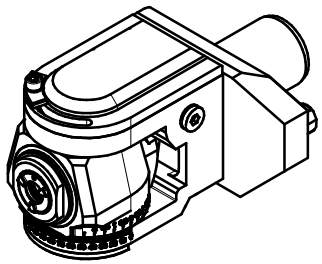

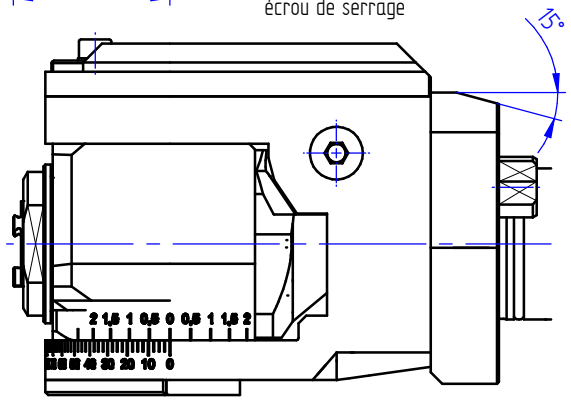

p max.	[bar] =	140
i	=	1:1
M_2 max.	[Nm] =	25
n_2 max.	[min^{-1}] =	6000

Bestell – Nr.
ref.no. / No.de cde.

8 040 44 057

» weitere Ausführungen auf Anfrage
other models on request
autres modèles sur demande