heimatec® GmbH
Präzisionswerkzeuge
Carl-Benz-Str. 4
D-77871 Renchen
Tel. +49 78 43 / 94 66 - 0
Fax +49 78 43 / 94 66 - 66
www.heimatec.com
info@heimatec.com

heimatec® Präzisionswerkzeuge

Winkel- Scheibenfräserkopf

Radial saw milling head

Tête de fraisage radiale pour fraise-scie

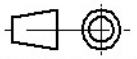

Darstellung symbolisch
symbolical drawing
schéma symbolique

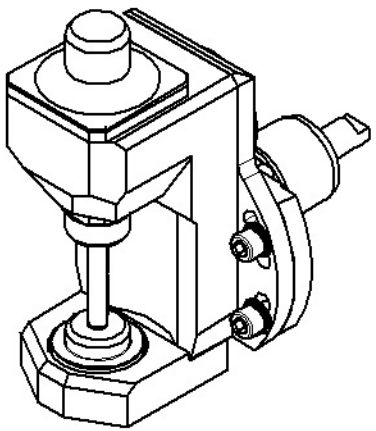

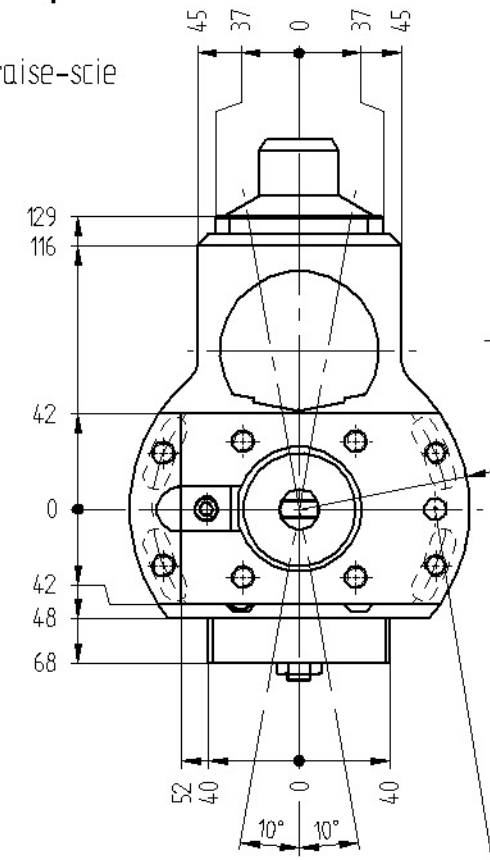

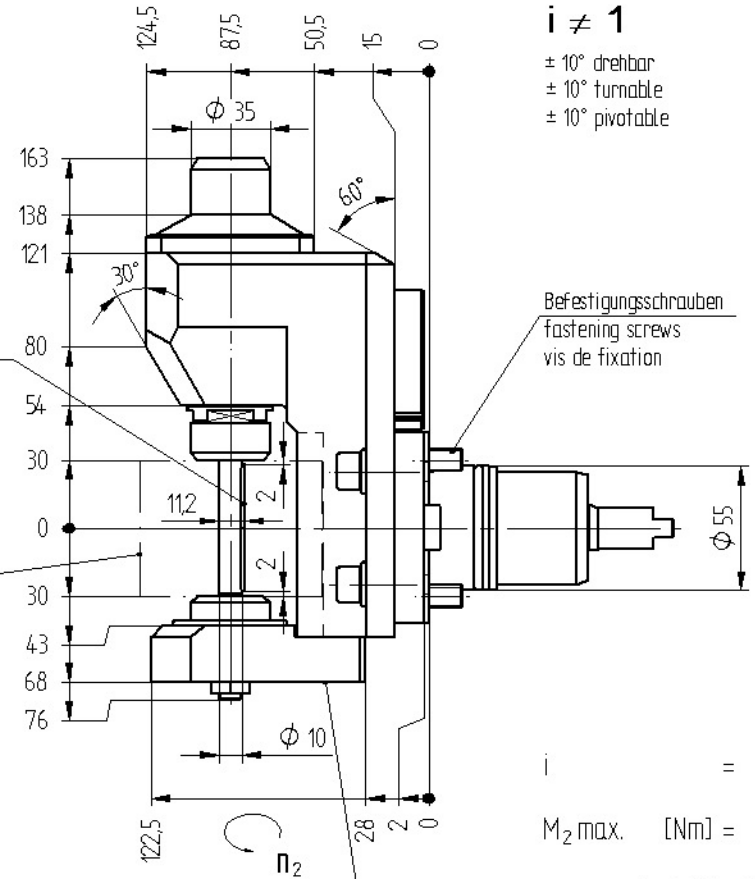

Passfeder A 3x3x28
feather key
clavette

d max = 80

Positionsstift zur Ausrichtung in Nulllage
pin for zero position
goupille de positionnement

Platte abnehmbar
plate removable
plaque démontable

Befestigungsschrauben
fastening screws
vis de fixation

i ≠ 1

± 10° drehbar
± 10° turnable
± 10° pivotable

$$n_2 = + \frac{1}{i} \times n_1$$

i	=	2:1
M_2 max. [Nm]	=	63
n_2 max. [min^{-1}]	=	3000

Optionen :
options :
options :

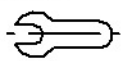

Bedienschlüsselsatz
set of wrench
le jeu de clés

» weitere Ausführungen auf Anfrage
other models on request
autres modèles sur demande

Bestell - Nr.
ref.no. / No.de cde.

8 037 52 001

Technische Änderung vorbehalten
subject to technical changes
nous nous réservons toutes modifications techniques

Ma

Stand: 24.01.2011 /hbaering
DIN-A4 07.09.2011 /draeppenecker /02