heimatec® GmbH
Präzisionswerkzeuge
Carl-Benz-Str. 4
D-77871 Renchen
Tel. +49 78 43 / 94 66 - 0
Fax +49 78 43 / 94 66 - 66
www.heimatec.com
info@heimatec.com

heimatec® Präzisionswerkzeuge

Drehmomentstütze

Location device
Segment d'arrêt

Größe 4

size 4
taille 4

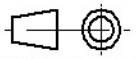

Darstellung symbolisch
symbolical drawing
schéma symbolique

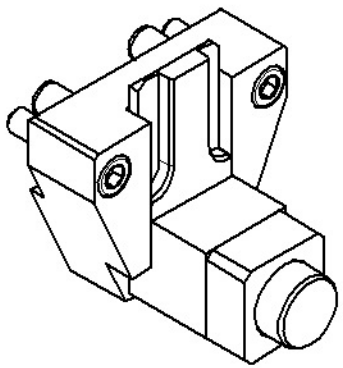

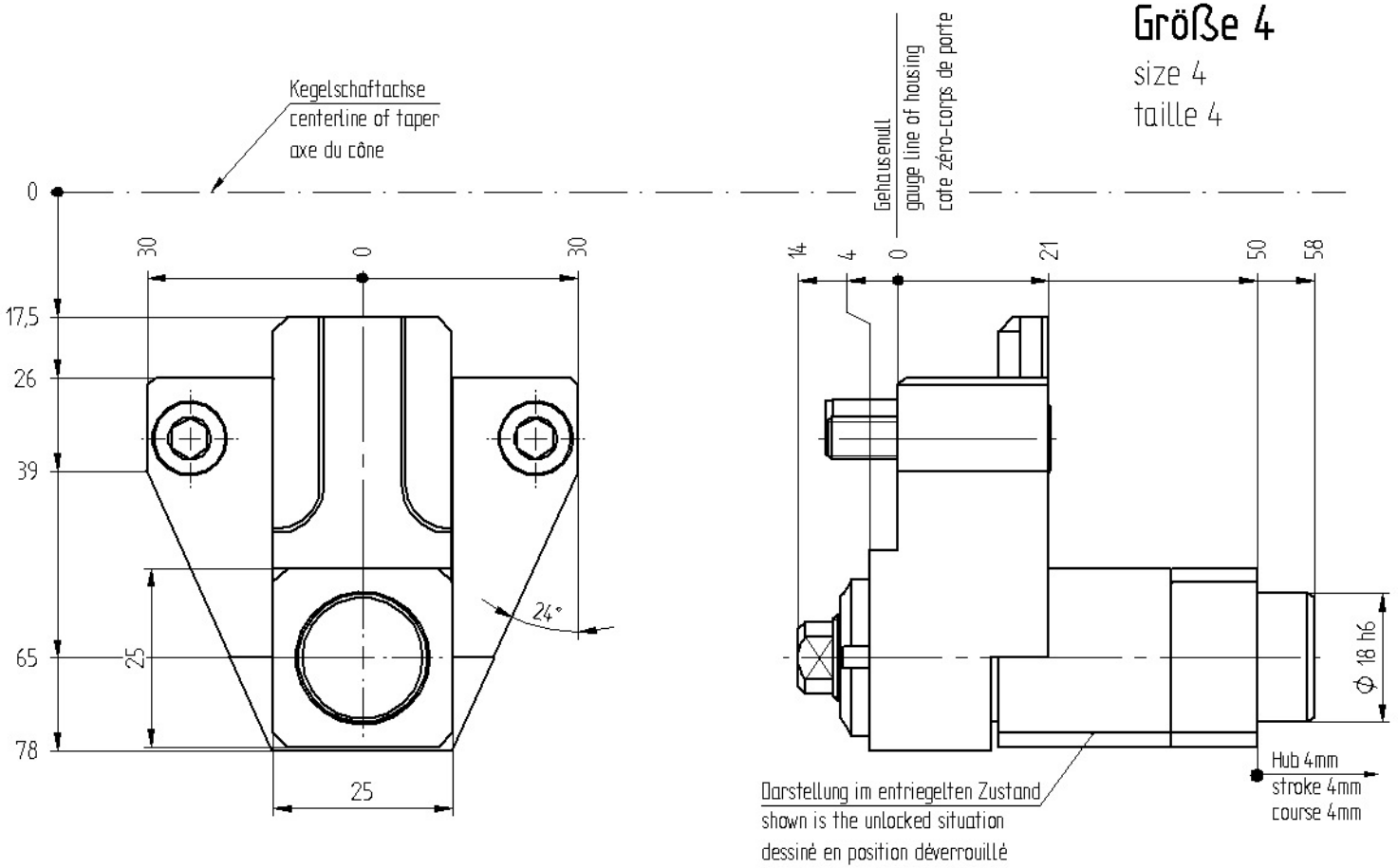

Bestell - Nr.
ref.no. / No.de cde.

7 789 99 031

» weitere Ausführungen auf Anfrage
other models on request
autres modèles sur demande