heimatec® GmbH
Präzisionswerkzeuge
Carl-Benz-Str. 4
D-77871 Renchen
Tel. +49 78 43 / 94 66 - 0
Fax +49 78 43 / 94 66 - 66
www.heimatec.com
info@heimatec.com

heimatec® Präzisionswerkzeuge

Winkelkopf

Angle head
Tête angulaire

Darstellung symbolisch
symbolical drawing
schéma symbolique

$i \neq 1$ Größe 5
size 5
taille 5

ohne Kühlmittel
without coolant
sans arrosage

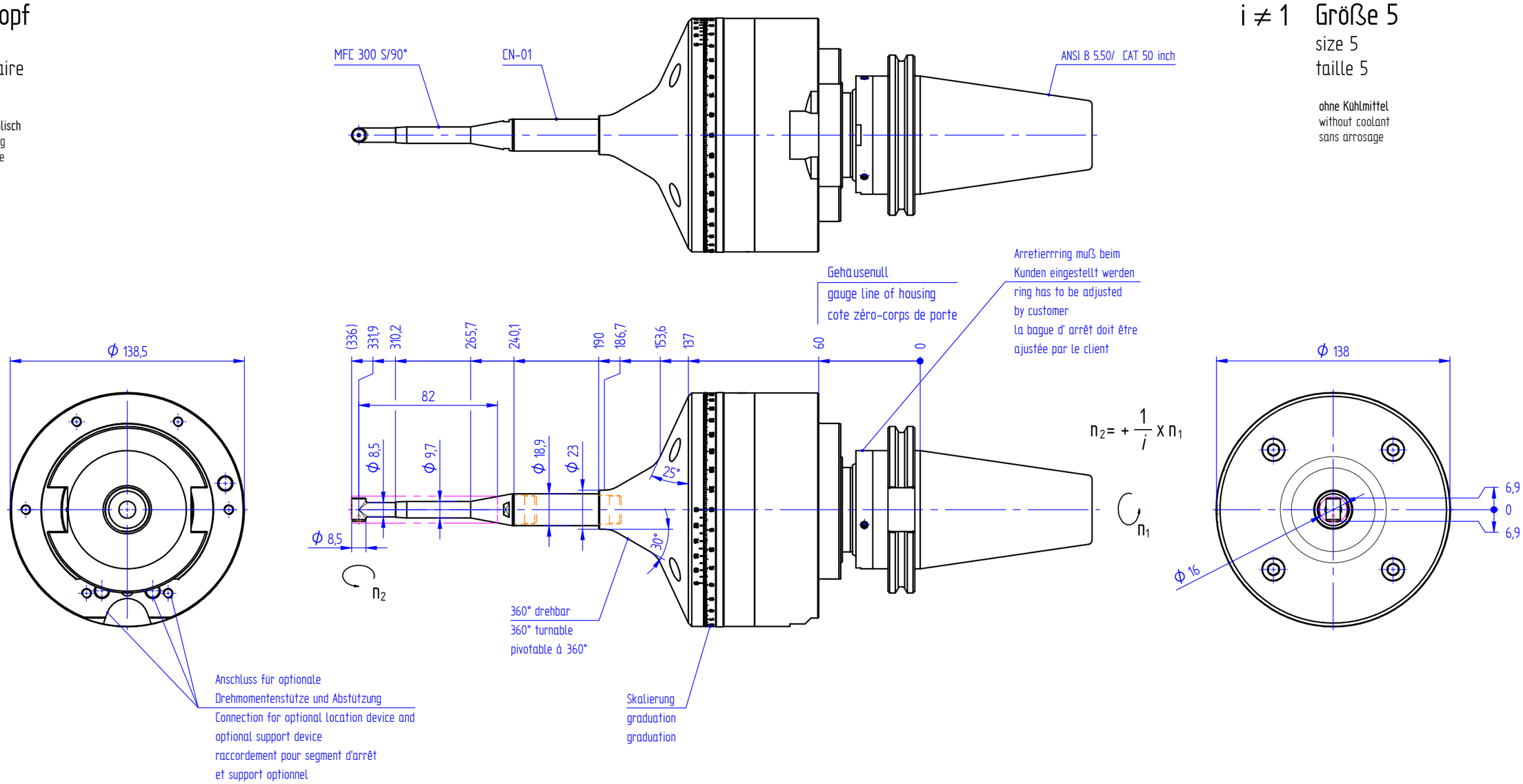

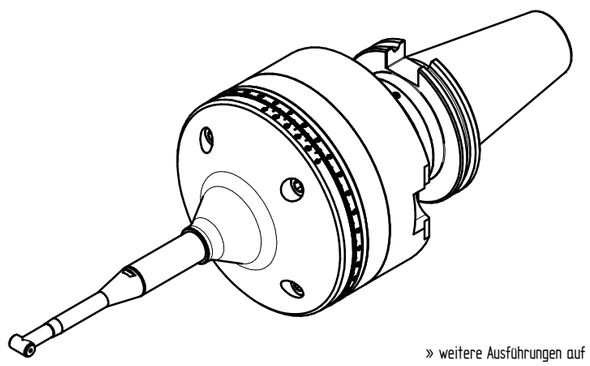

Optionen :
options :
options :

Bedienschlüssel
wrench
clé

» weitere Ausführungen auf Anfrage
other models on request
autres modèles sur demande

Gewicht/weight/poids: ~8,6 kg

i = 1:0,9

n_2 max. [min^{-1}] = 12000

Bestell - Nr.
ref.no. / No.de cde.

7 030 61 086