heimatec® GmbH
Präzisionswerkzeuge
Carl-Benz-Str. 4
D-77871 Renchen
Tel. +49 78 43 / 94 66 - 0
Fax +49 78 43 / 94 66 - 66
www.heimatec.com
info@heimatec.com

heimatec® Präzisionswerkzeuge

Winkel- Scheibenfräserkopf

Radial saw milling head

Tête de fraisage radiale pour fraise-scie

i ≠ 1

± 10° drehbar
± 10° turnable
± 10° pivotable

ohne Kühlmittel
without coolant
sans arrosage

Darstellung symbolisch
symbolical drawing
schéma symbolique

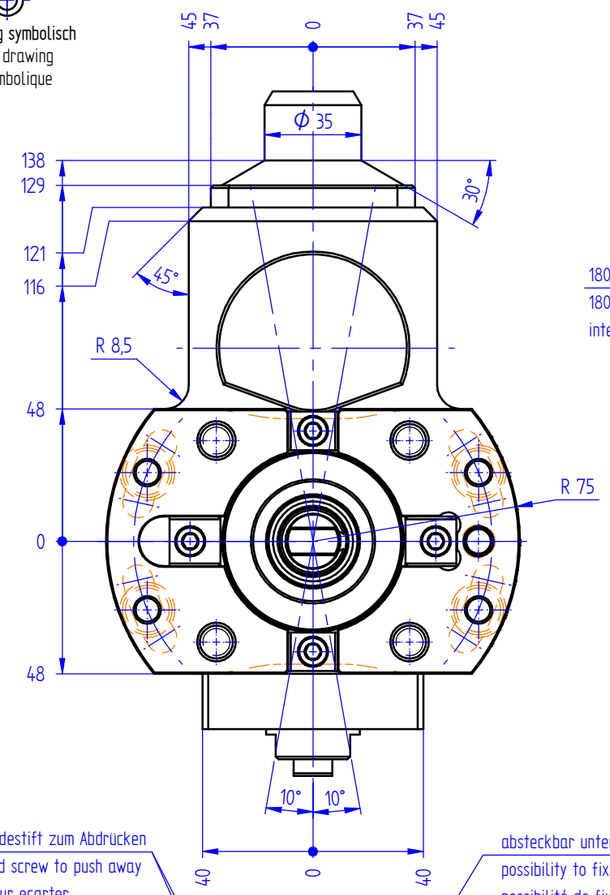

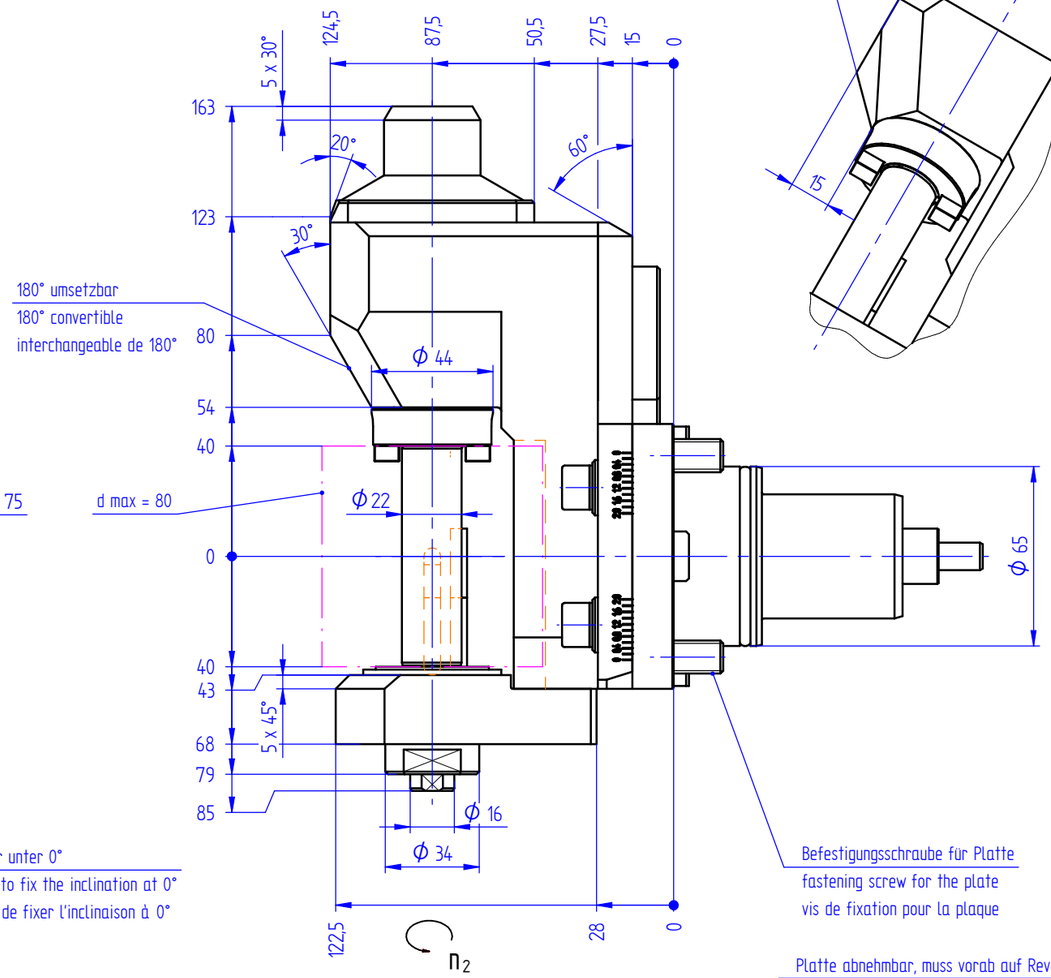

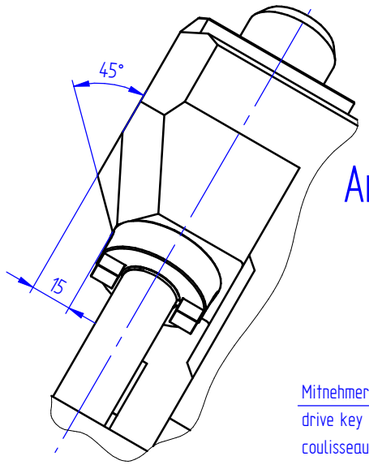

Ansicht A
view A
vue A

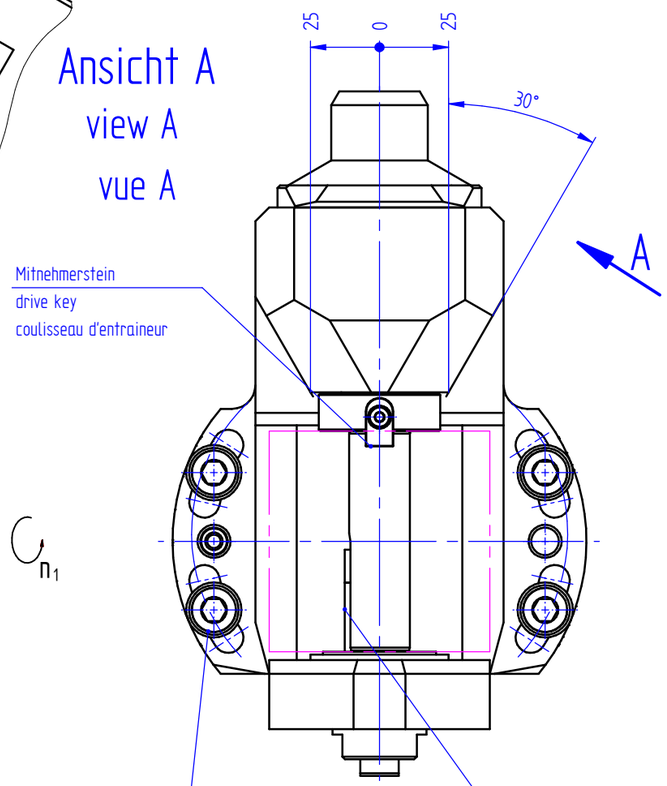

Mitnehmerstein
drive key
coulisseau d'entraineur

Gewindestift zum Abdrücken
thread screw to push away
vis pour ecarter

absteckbar unter 0°
possibility to fix the inclination at 0°
possibilité de fixer l'inclinaison à 0°

Befestigungsschraube für Platte
fastening screw for the plate
vis de fixation pour la plaque

Befestigungsschrauben
fastening screws
vis de fixation

Passfeder
feather key
clavette

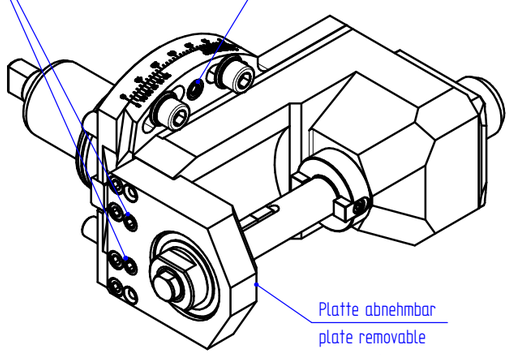

Platte abnehmbar, muss vorab auf Revolver montiert werden
plate removable, must be installed first on the turret
plaque démontable, doit être installée avant le montage de l'appareil

$$n_2 = + \frac{1}{i} \times n_1$$

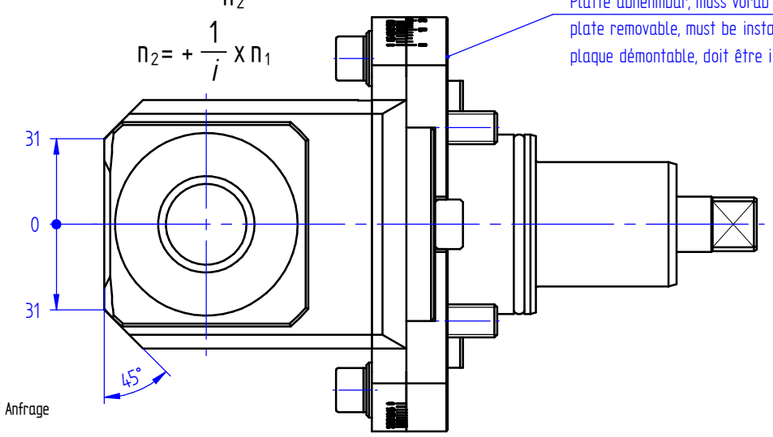

Platte abnehmbar
plate removable
plaque démontable

Optionen :
options :
options :

Frästdornringsatz
set of spacing collars
bagues pour arbre de fraisage

Bedienschlüsselsatz
set of wrench
jeu de clés

i	=	2:1
M_2 max. [Nm]	=	63
n_2 max. [min^{-1}]	=	3000

Bestell - Nr.
ref.no. / No.de cde.

8 037 65 008

» weitere Ausführungen auf Anfrage
other models on request
autres modèles sur demande

Technische Änderung vorbehalten
subject to technical changes
nous nous réservons toutes modifications techniques