heimatec® GmbH
Präzisionswerkzeuge

Carl-Benz-Str. 4
D-77871 Renchen

Tel. +49 78 43 / 94 66 - 0
Fax +49 78 43 / 94 66 - 66

www.heimatec.com
info@heimatec.com

Bohrstangenhalter

Boring bar holder

Porte-foret

mit kombinierter Kühlmittelzufuhr
with combined coolant supply
arrosage combiné

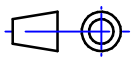

Darstellung symbolisch
symbolical drawing
schéma symbolique

bei interner Kühlmittelzufuhr Gewindestift herausdrehen bis er bündig mit Außenkante ist
for internal coolant supply, turn screw upwards until it is flush with the surface of the housing
pour arrosage interne, dévissez la vis jusqu' à ce qu'elle soit à fleur de la surface du corps

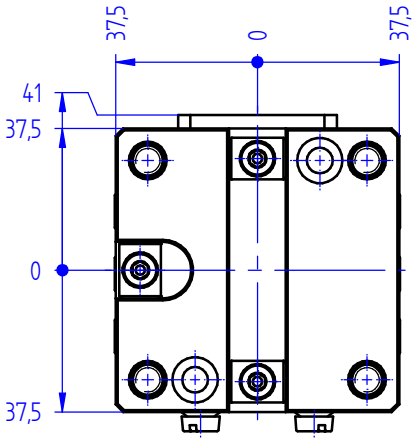

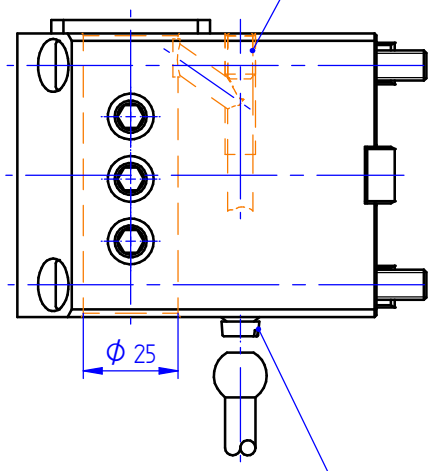

bei externer Kühlmittelzufuhr Schraube entfernen
for external coolant supply, take off screw
pour arrosage externe, enlevez la vis

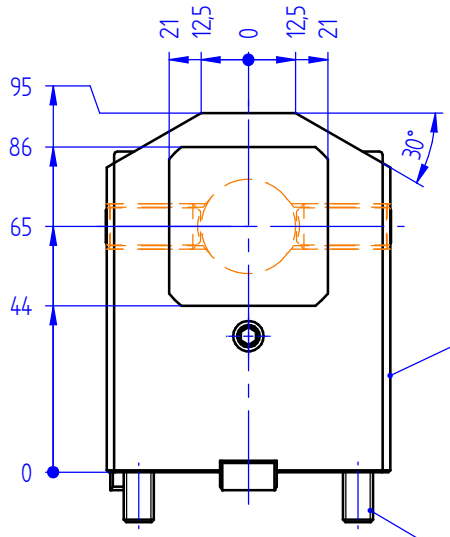

180° umsetzbar
180° convertible
interchangeable de 180°

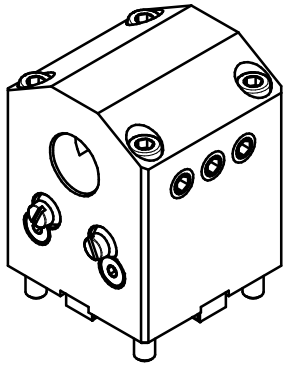

Befestigungsschrauben
fastening screws
vis de fixation

Optionen :
options :
options :

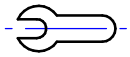

Bedienschlüssel
wrench
clé

» weitere Ausführungen auf Anfrage
other models on request
autres modèles sur demande

Bestell - Nr.
ref.no. / No.de cde.

8 240 07 039

Technische Änderung vorbehalten
subject to technical changes
nous nous réservons toutes modifications techniques