heimatec® GmbH
Präzisionswerkzeuge
Carl-Benz-Str. 4
D-77871 Renchen
Tel. +49 78 43 / 94 66 - 0
Fax +49 78 43 / 94 66 - 66
www.heimatec.com
info@heimatec.com

heimatec® Präzisionswerkzeuge

Winkel- Fräskopf

Radial milling head

Tête de fraisage radiale

$i \neq 1$

Darstellung symbolisch
symbolical drawing
schéma symbolique

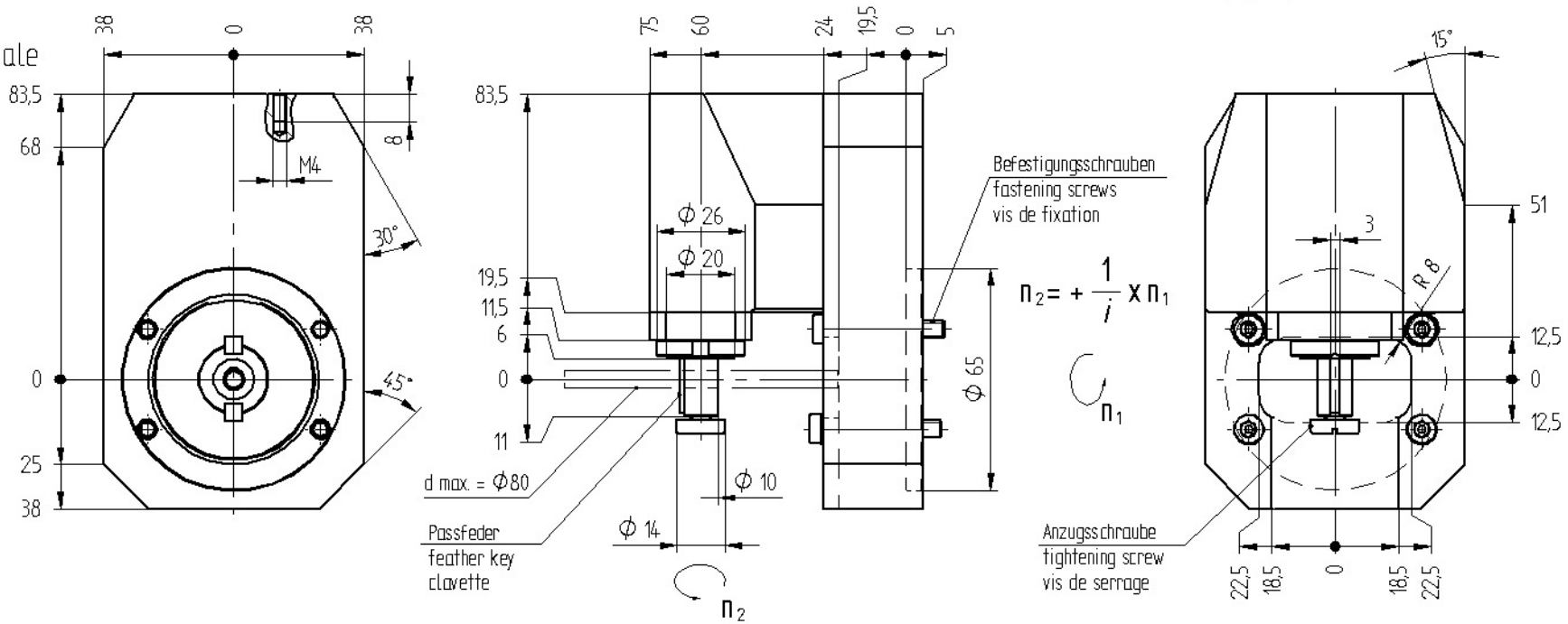

Optionen :
options :
options :

Fräsdornringsatz
set of spacing collars
bagues pour arbre de fraisage

Bedienschlüsselsatz
set of wrench
jeu de clés

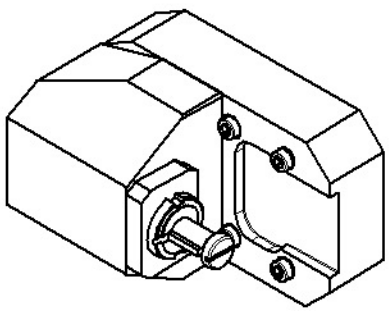

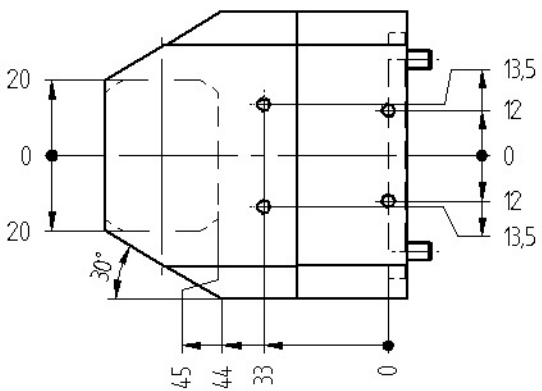

» weitere Ausführungen auf Anfrage
other models on request
autres modèles sur demande

i	=	1,25:1
M_2 max. [Nm]	=	10
n_2 max. [min^{-1}]	=	2000

Bestell - Nr.
ref.no. / No.de cde.

8 034 62 000