heimatec® GmbH
Präzisionswerkzeuge
Carl-Benz-Str. 4
D-77871 Renchen
Tel. +49 78 43 / 94 66 - 0
Fax +49 78 43 / 94 66 - 66
www.heimatec.com
info@heimatec.com

heimatec®

Mehrfach-Aufnahmehalter

Multiple basic tool holder

Outil de base multiple

mit innerer Kühlmittelzufuhr
internal coolant supply
arrosage interne

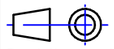

Darstellung symbolisch
symbolical drawing
schéma symbolique

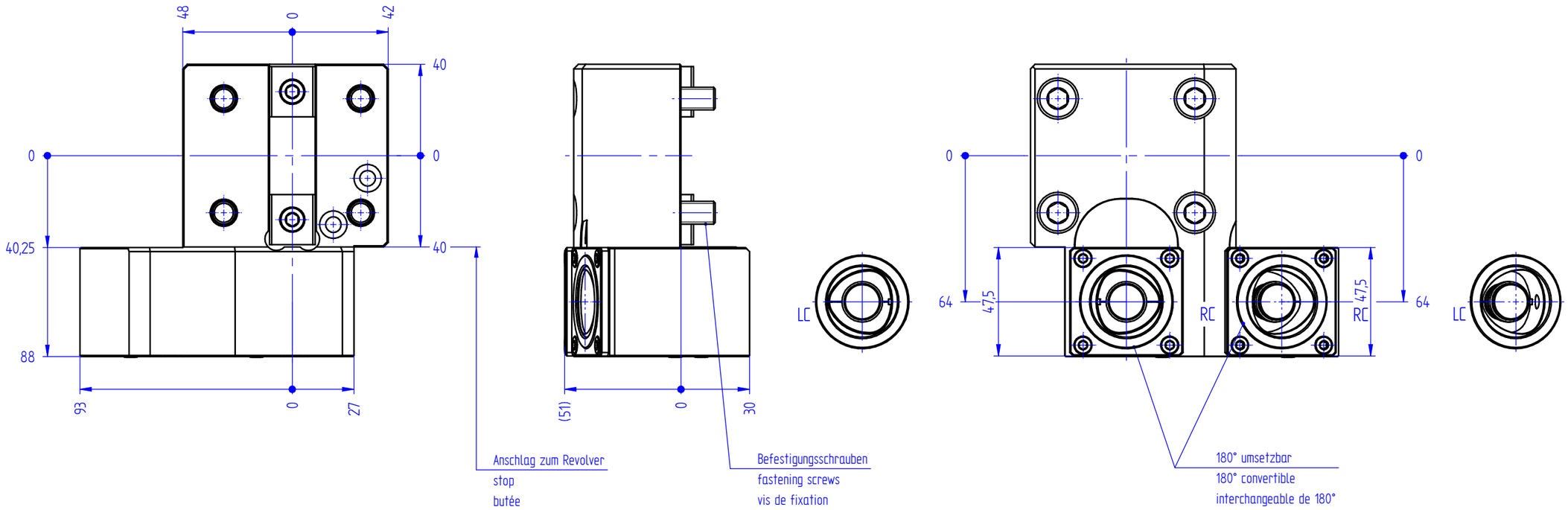

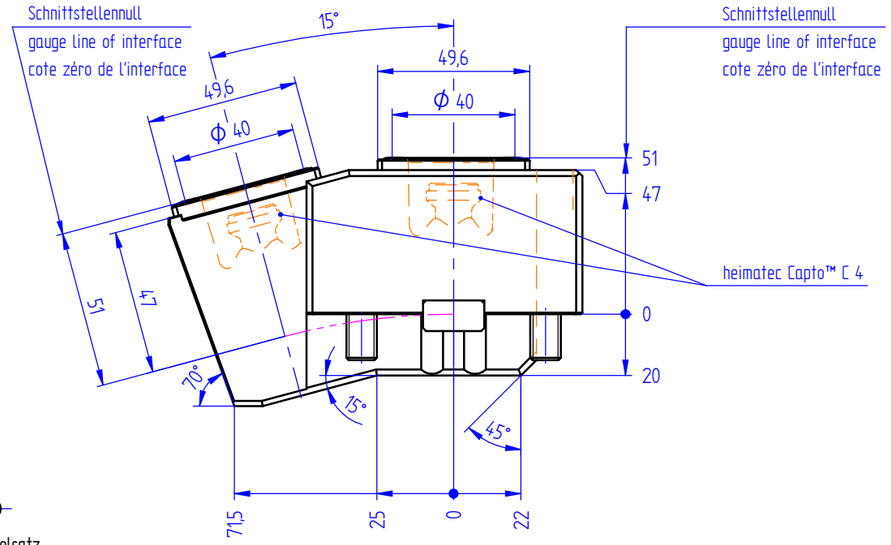

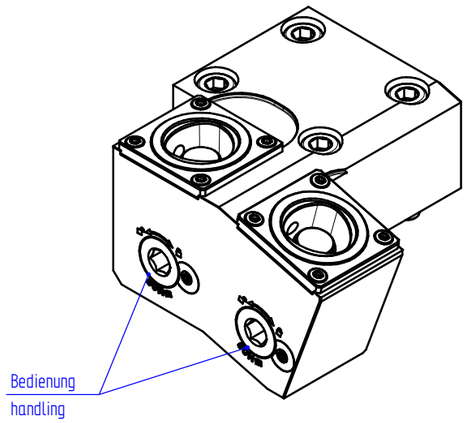

Optionen :
options :
options :

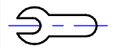

Bedienschlüsselsatz
set of wrench
jeu de clés

» weitere Ausführungen auf Anfrage
other models on request
autres modèles sur demande

Bestell - Nr.
ref.no. / No.de cde.

8 251 16 010