heimatec® GmbH
Präzisionswerkzeuge

Carl-Benz-Str. 4
D-77871 Renchen

Tel. +49 78 43 / 94 66 - 0
Fax +49 78 43 / 94 66 - 66

www.heimatec.com
info@heimatec.com

Winkel- Bohr- und Fräskopf

Radial drilling and milling head

Tête de perçage et de fraisage radiale

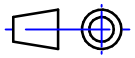

Darstellung symbolisch
symbolical drawing
schéma symbolique

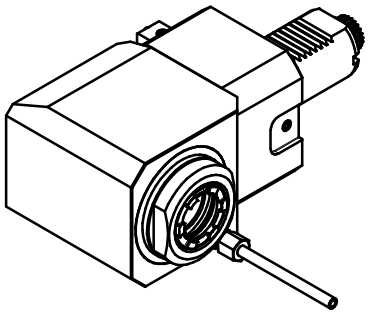

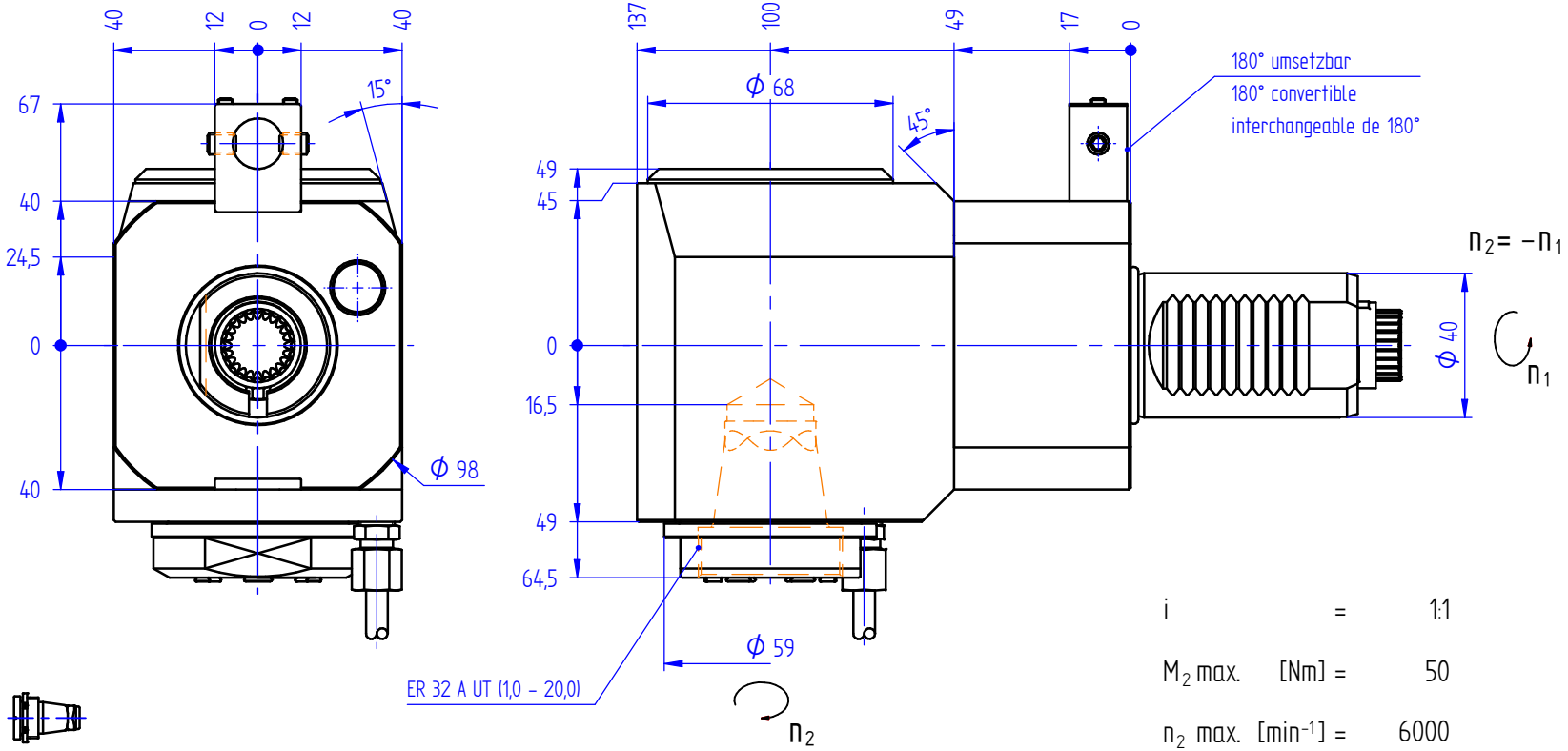

Optionen :
options :
options :

Spannzangen
collets
les pinces

Gewindebohrzangen
tapping collets
pinces de taraudage

Wechseleinsatz UT
insert UT
insert UT

Bedienschlüsselsatz
set of wrench
le jeu de clés

» weitere Ausführungen auf Anfrage
other models on request
autres modèles sur demande

i =	1:1
M_2 max. [Nm] =	50
n_2 max. [min^{-1}] =	6000

Bestell - Nr.
ref.no. / No.de cde.

8 030 46 307

Technische Änderung vorbehalten
subject to technical changes
nous nous réservons toutes modifications techniques