heimatec® GmbH
Präzisionswerkzeuge
Carl-Benz-Str. 4
D-77871 Renchen
Tel. +49 78 43 / 94 66 - 0
Fax +49 78 43 / 94 66 - 66
www.heimatec.com
info@heimatec.com

Kombi-Mehrfach-Drehstahlhalter

Universal multiple turning holder

Porte-outil combiné à usage multiple

mit kombinierter Kühlmittelzufuhr
with combined coolant supply
arrosage combiné

Darstellung symbolisch
symbolical drawing
schéma symbolique

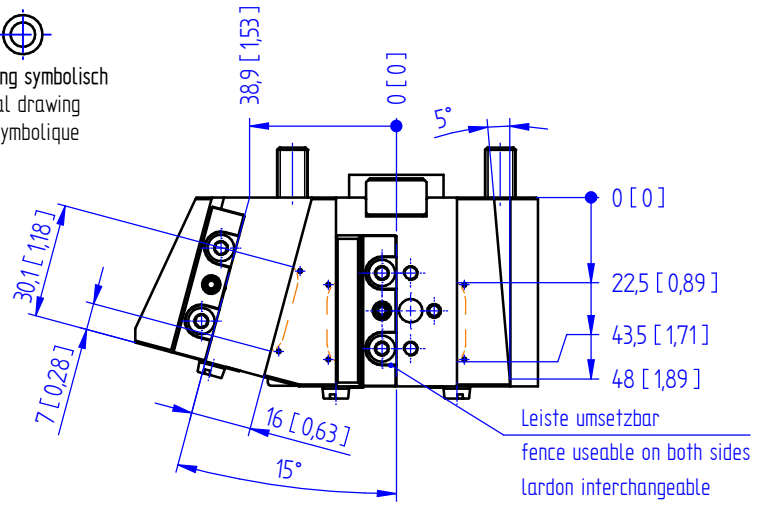

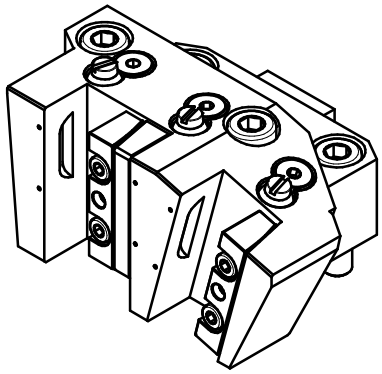

bei externer Kühlmittelzufuhr Schraube entfernen
for external coolant supply, take off screw
pour arrosage externe, enlevez la vis

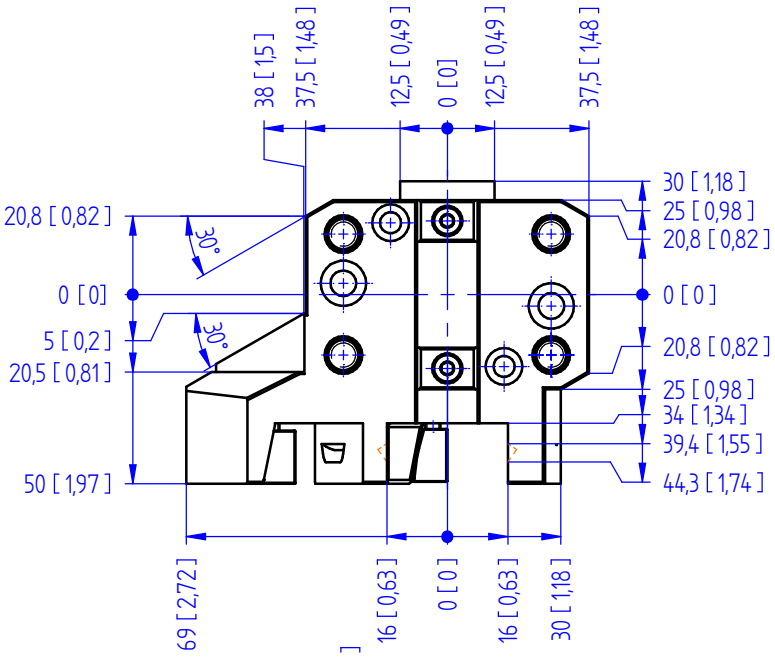

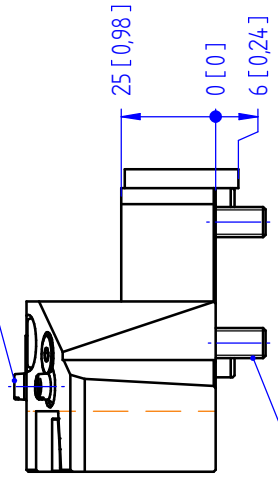

Befestigungsschrauben
fastening screws
vis de fixation

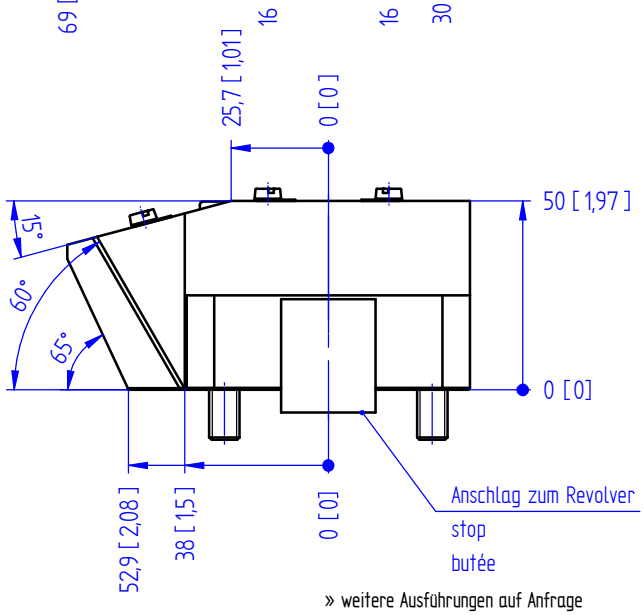

Optionen :
options :
options :

Bedienschlüssel
wrench
clé

» weitere Ausführungen auf Anfrage
other models on request
autres modèles sur demande

p max. [bar/(psi)] = 100 / (1450)

Bestell - Nr.
ref.no. / No.de cde.

8 251 03 006

Technische Änderung vorbehalten
subject to technical changes
nous nous réservons toutes modifications techniques