Schwarzwaldstr. 13
77871 Renchen

Tel.: (07843) 94 66-0
Fax: (07843) 94 66-66

heimatec

Mehrspindelbohrkopf

Multispindle drilling head
Tête multibroche

mit Kombidorn

with universal arbor
avec arbre de fraisage combiné

Darstellung symbolisch
symbolical drawing
schéma symbolique

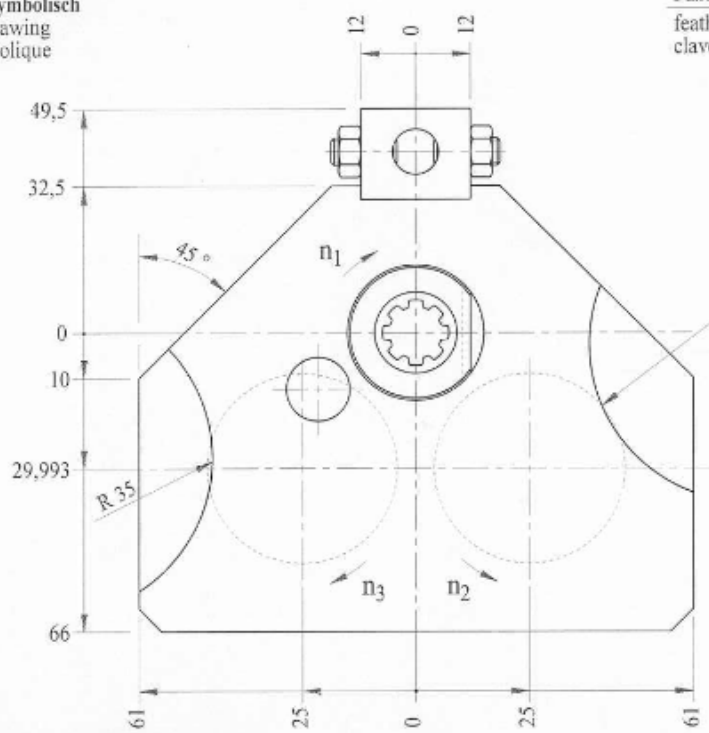

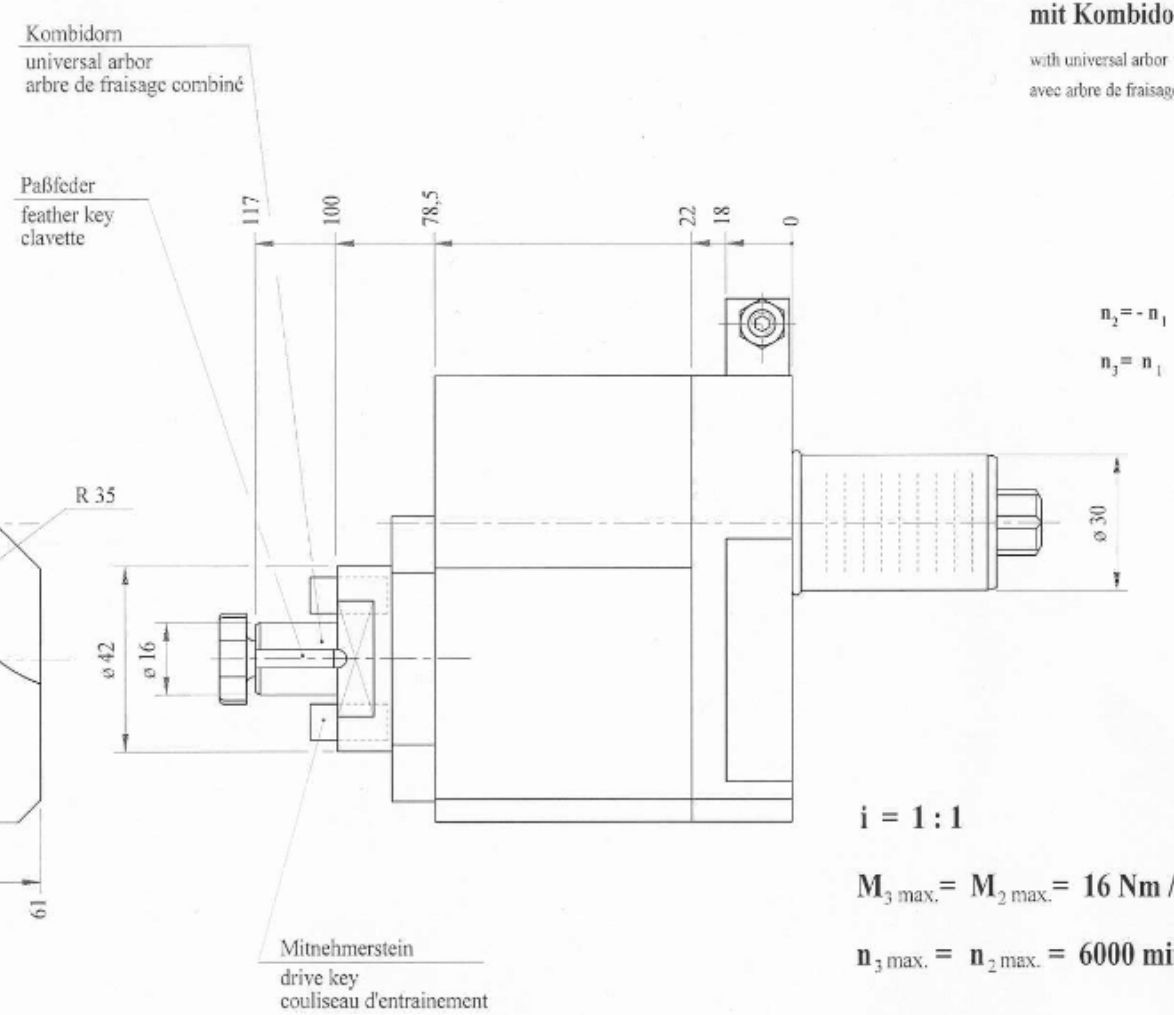

$n_2 = -n_1$

$n_3 = n_1$

Optionen:
options:
options:

Fräsdornringsatz muß separat bestellt werden
set of spacing collars must de ordered separately
le jeu de bagues pour arbre de fraisage, à commander séparément

i = 1 : 1

$M_{3\,max.} = M_{2\,max.} = 16$ Nm / Sp.

$n_{3\,max.} = n_{2\,max.} = 6000\ min.^{-1}$

Bedienschlüsselsatz muß separat bestellt werden
set of wrenches must be ordered separately
le jeu de clés est à commander séparément

» andere Über- bzw. Untersetzungen auf Anfrage
further gear ratio on request
autres rapports de transmission sur demande

» weitere Werkzeugaufnahmen auf Anfrage
further tool-systems on request
autres systèmes de serrage de l'outil sur demande

Bestell - Nr.
ref.no. / No.de cde.

8 051 24 00

Technische Änderungen vorbehalten
Subject to technical changes
Nous nous reservons toutes modifications techniques

Stand : 26.02.01 / PS / Sauter VDI - 30