heimatec® GmbH
Präzisionswerkzeuge
Carl-Benz-Str. 4
D-77871 Renchen
Tel. +49 78 43 / 94 66 - 0
Fax +49 78 43 / 94 66 - 66
www.heimatec.com
info@heimatec.com

heimatec® Präzisionswerkzeuge

Mehrspindel-Winkelfräskopf

Multispindle radial milling head

Tête multibroche de fraisage radiale

Darstellung symbolisch
symbolical drawing
schéma symbolique

vor Erstinbetriebnahme Gewindestift entfernen und Kopf mit Öl füllen
before initial operation remove threaded pin and fill head with oil
avant la première mise en service enlever la vis sans tête et remplir la tête de l'huile

vor Erstinbetriebnahme Verschlussschraube durch spezielle, mitgelieferte Schraube ersetzen
before initial operation replace locking screw for special screw provided
avant la première mise en service remplacer la vis de fermeture par la vis spéciale ci-incluse

Dorn für Polygonfräser
arbor for polygon cutter
arbre pour fraises à polygoner

Ölablauf
oil drain
drainage d'huile

Befestigungsschrauben
fastening screws
vis de fixation

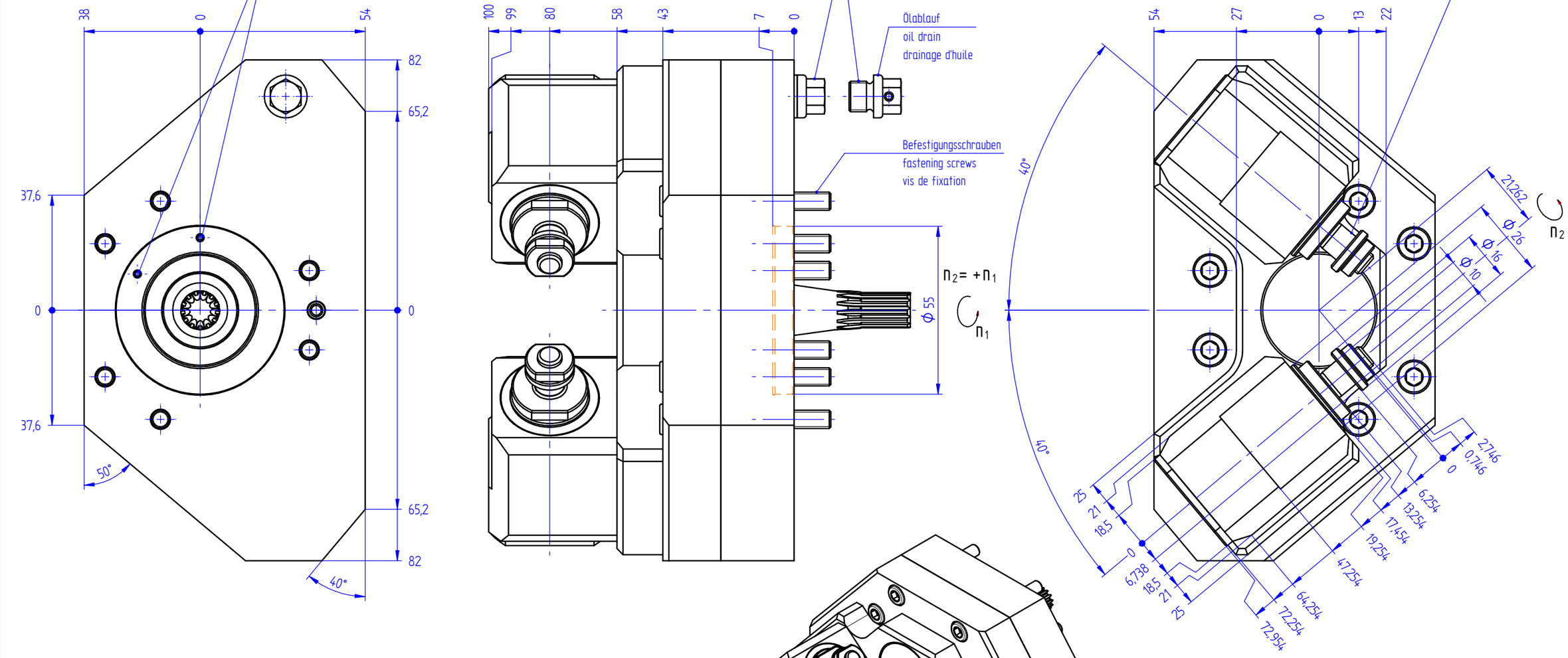

Optionen :
options :
options :

Frasdornringsatz
set of spacing collars
bagues pour arbre de fraisage

Bedienschlüsselsatz
set of wrench
jeu de clés

» weitere Ausführungen auf Anfrage
other models on request
autres modèles sur demande

i	=	1:1
M_2 max. [Nm]	=	6,3
n_2 max. [min^{-1}]	=	6000

Bestell - Nr.
ref.no. / No.de cde.

8 059 52 000

Technische Änderung vorbehalten
subject to technical changes
nous nous réservons toutes modifications techniques

06.03.2017 / MZ

Stand: 06.03.2017 / sch
DIN-A3 06.03.2017 / ma
03
000-015-944