heimatec® GmbH
Präzisionswerkzeuge
Carl-Benz-Str. 4
D-77871 Renchen
Tel. +49 78 43 / 94 66 - 0
Fax +49 78 43 / 94 66 - 66
www.heimatec.com
info@heimatec.com

Abstechhalter höhenverstellbar

Cut-off holder with adjustable centre height

Porte-outil à tronçonner à hauteur réglable

Darstellung symbolisch
symbolical drawing
schéma symbolique

bei externer Kühlmittelzufuhr Schraube entfernen
for external coolant supply, take off screw
pour arrosage externe, enlevez la vis

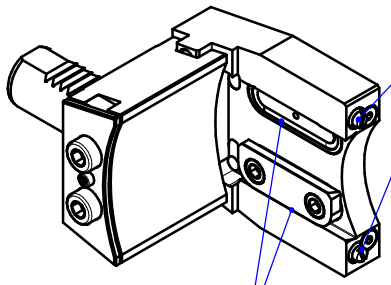

180° umsetzbar
180° convertible
interchangeable de 180°

Stechschwertklemmung
umsetzbar für Überkopfbearbeitung
clamping for cut-off tool
convertible for overhead working
Fixation pour lame de tronçonnage
convertible pour version inversée

180° umsetzbar
180° convertible
interchangeable de 180°

mit kombinierter Kühlmittelzufuhr
with combined coolant supply
arrosage combiné

Rechts, rechts/Überkopf,
Links, links/Überkopf
right, right/overhead,
left, left/overhead
à droite, à droite/inversé,
à gauche, à gauche/inversé

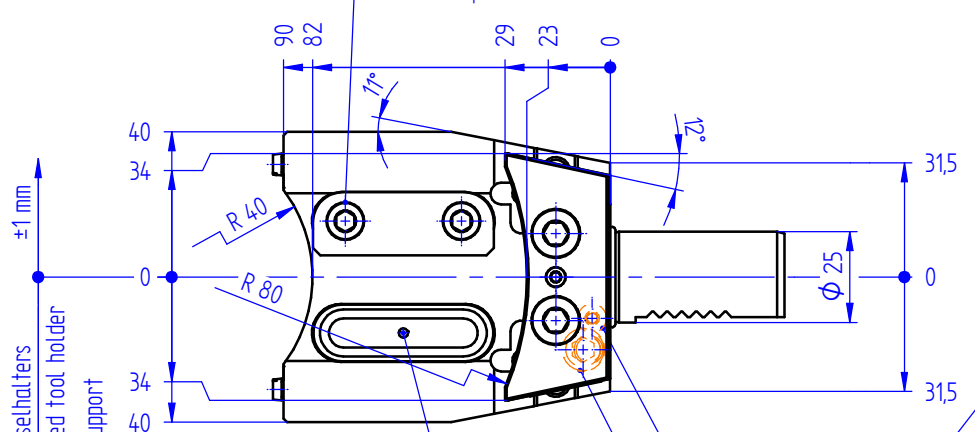

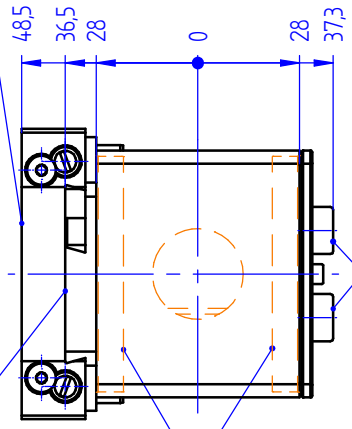

Befestigungsschrauben
fastening screws
vis de fixation

Kühlmittelzufuhr
coolant supply
arrosage

Exzenter zur Höhenverstellung
excentric pin for height adjustability
pige excentrique pour réglage de la hauteur

(zum Umsetzen des Stechschwertes,
Schraube herausschrauben; Schraube und Exzenter umsetzen)
(for converting the cut-off tool;
screw out the screw, convert the screw and the excenter)
(pour convertir la lame de tronçonnage ;
déviser la vis, convertir la vis et l'excentre)

Schnittstelle FN 12
interface FN 12
point de coupe FN 12

Aufnahme für Stechschwert 32 mm
interface for cut-off tool 32 mm
support pour lame de tronçonnage 32 mm

Optionen :
options :
options :

Bedienschlüssel
wrench
clé

» weitere Ausführungen auf Anfrage
other models on request
autres modèles sur demande

Bestell - Nr.
ref.no. / No.de cde.

8 320 23 020