heimatec® GmbH
Präzisionswerkzeuge
Carl-Benz-Str. 4
D-77871 Renchen
Tel. +49 78 43 / 94 66 - 0
Fax +49 78 43 / 94 66 - 66
www.heimatec.com
info@heimatec.com

heimatec® Präzisionswerkzeuge

# Axial-Bohr-und Fräskopf

Axial drilling and milling head

Tête de perçage et de fraisage axiale

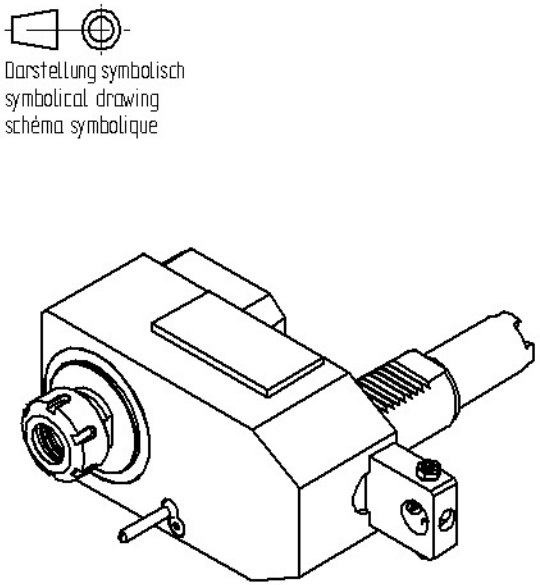

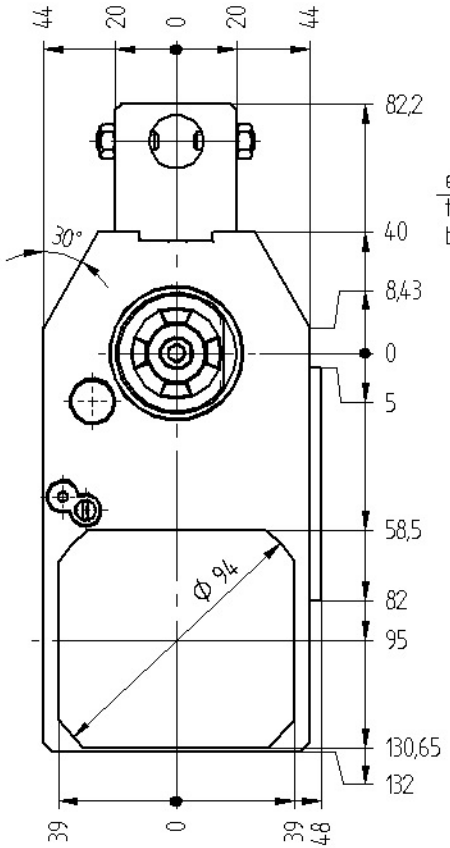


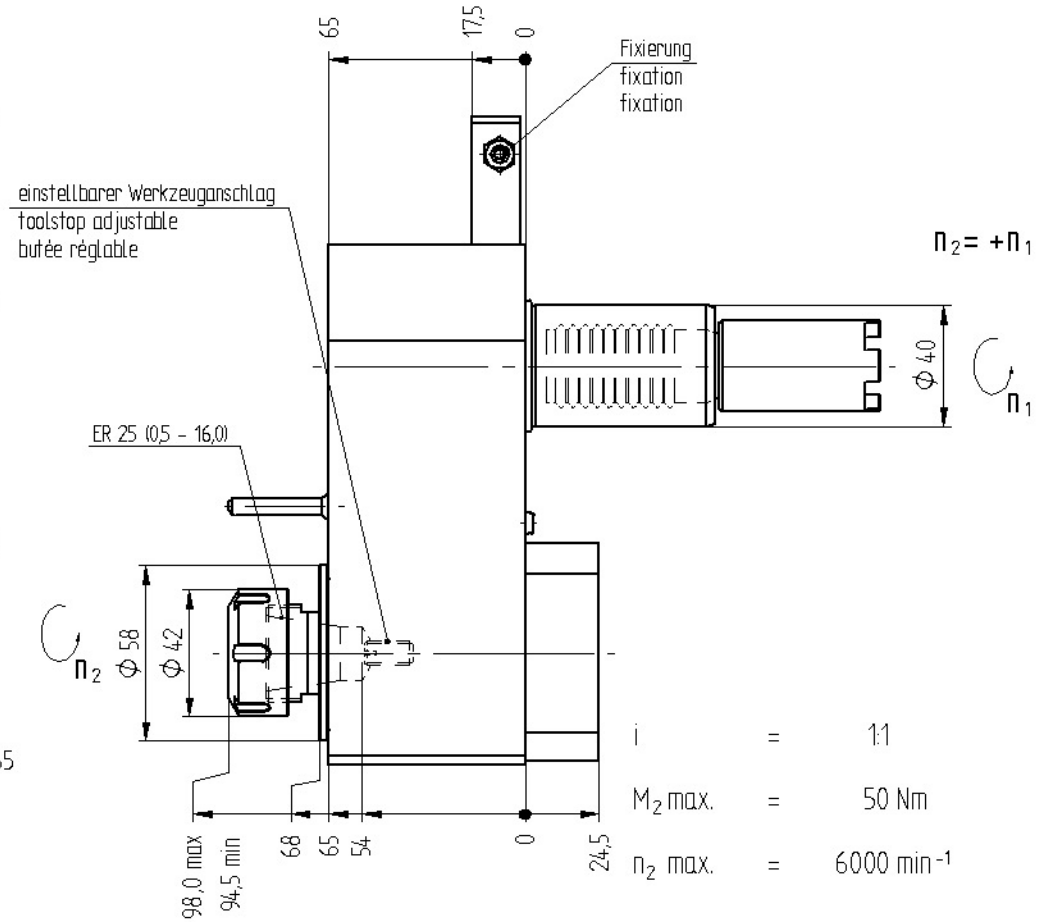


Darstellung symbolisch
symbolical drawing
schéma symbolique

Optionen :
options :
options :

Spannzangen
collets
les pinces

Gewindebohrzangen
tapping collets
pinces de taraudage

Bedienschlüsselsatz
set of wrench
le jeu de clés

| | | |
|---|---|---|
| i | = | 1:1 |
| $M_2$ max. | = | 50 Nm |
| $n_2$ max. | = | 6000 $min^{-1}$ |

**Bestell - Nr.**
ref.no. / No.de cde.

## 8 019 45 078

» weitere Ausführungen auf Anfrage
other models on request
autres modèles sur demande

Technische Änderung vorbehalten
subject to technical changes
nous nous réservons toutes modifications techniques

Ma

Stand: 22.05.2007 /phertwig
DIN-A4 18.02.2009 /mschnaeter /02