heimatec® GmbH
Präzisionswerkzeuge

Carl-Benz-Str. 4
D-77871 Renchen

Tel. +49 78 43 / 94 66 - 0
Fax +49 78 43 / 94 66 - 66

www.heimatec.com
info@heimatec.com

Kombi-Plandrehhalter

Universal facing holder

Porte-outil à dresser la face combiné

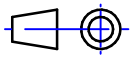

Darstellung symbolisch
symbolical drawing
schéma symbolique

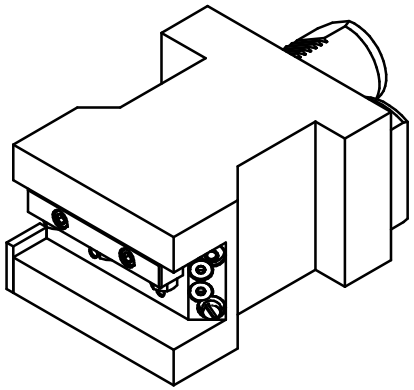

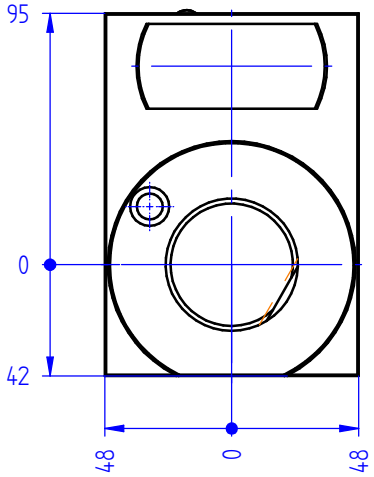

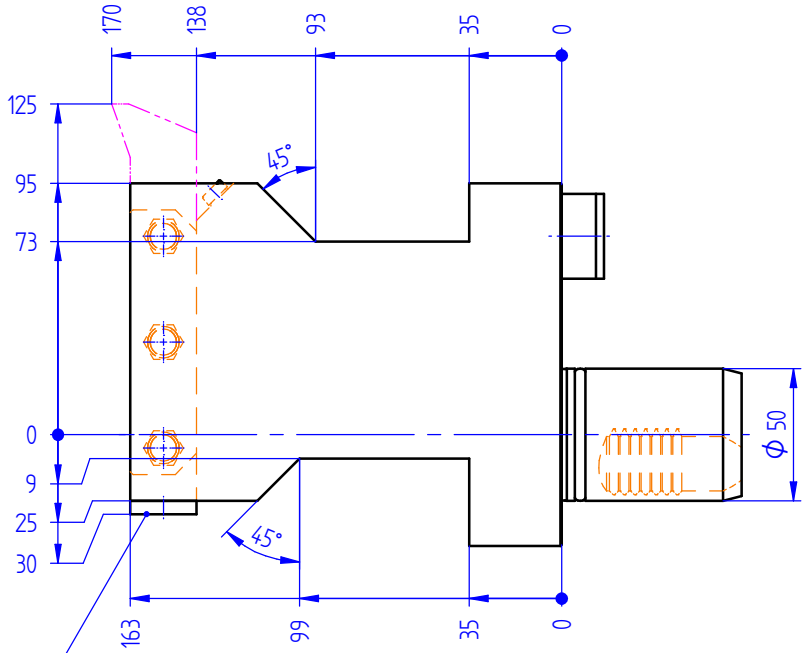

Leiste umsetzbar
fence useable on both sides
lardon interchangeable

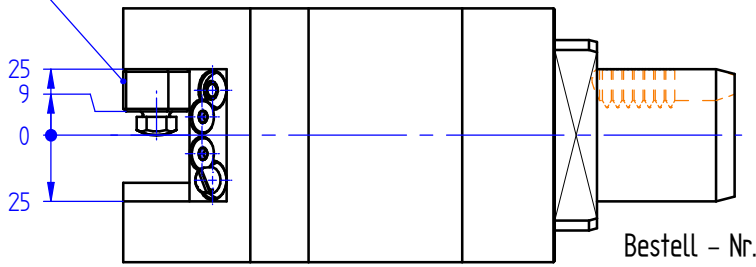

Optionen :
options :
options :

Bedienschlüssel
wrench
clé

» weitere Ausführungen auf Anfrage
other models on request
autres modèles sur demande

Bestell - Nr.
ref.no. / No.de cde.

8 234 55 008

Technische Änderung vorbehalten
subject to technical changes
nous nous réservons toutes modifications techniques