heimatec® GmbH
Präzisionswerkzeuge
Carl-Benz-Str. 4
D-77871 Renchen
Tel. +49 78 43 / 94 66 - 0
Fax +49 78 43 / 94 66 - 66
www.heimatec.com
info@heimatec.com

heimatec® Präzisionswerkzeuge

Mehrspindelbohrkopf

Multispindle drilling head
Tête multibroche

$i \neq 1$

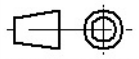

Darstellung symbolisch
symbolical drawing
schéma symbolique

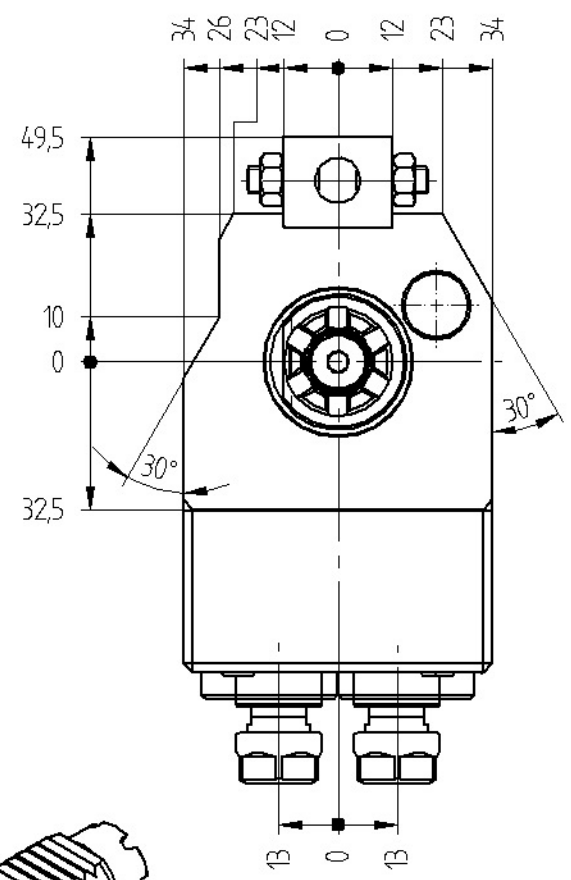

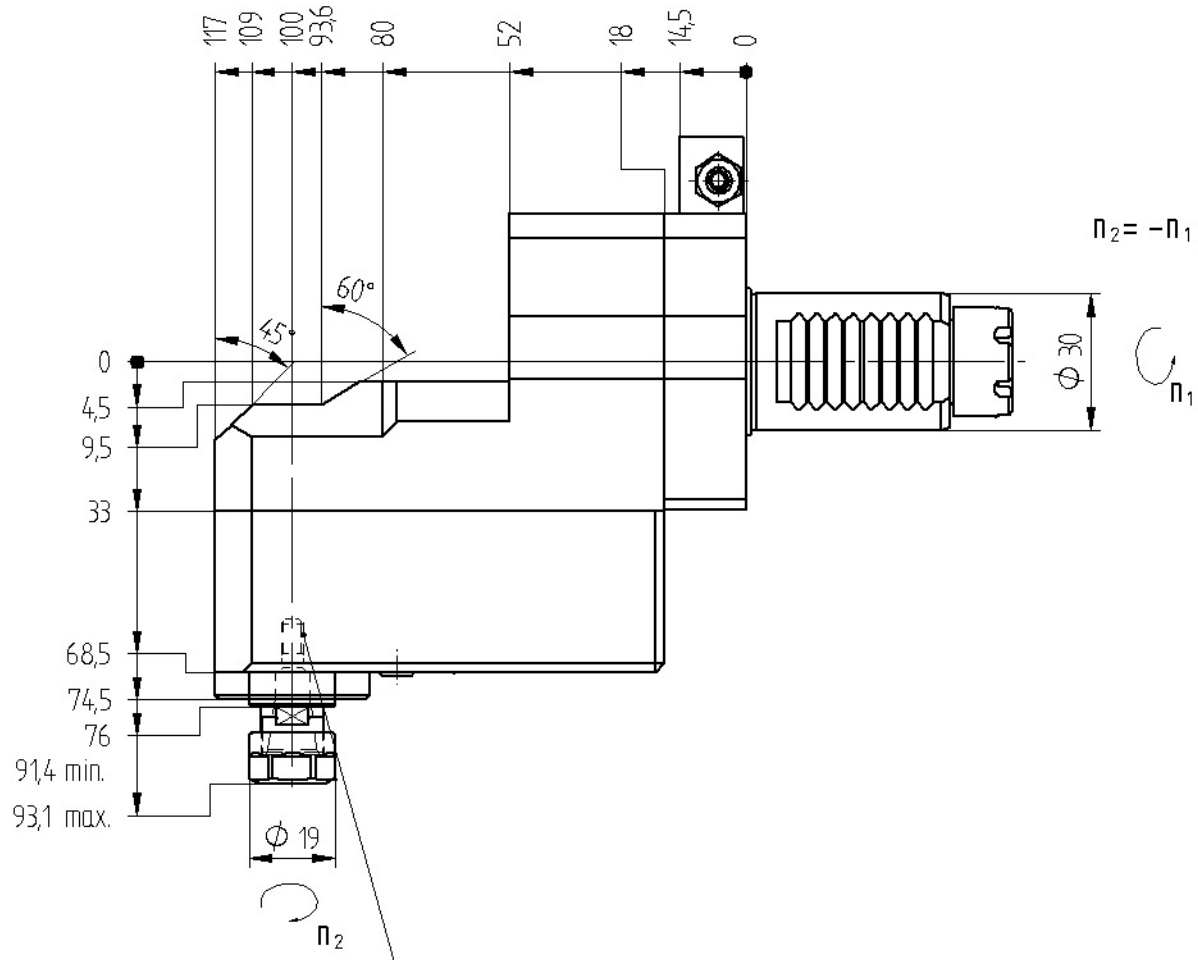

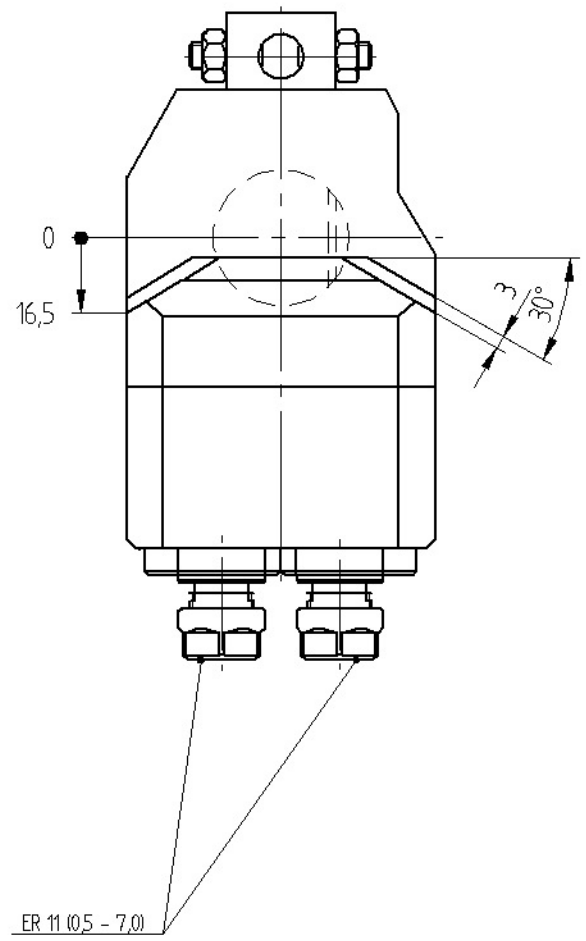

einstellbarer Werkzeuganschlag
toolstop adjustable
butée réglable

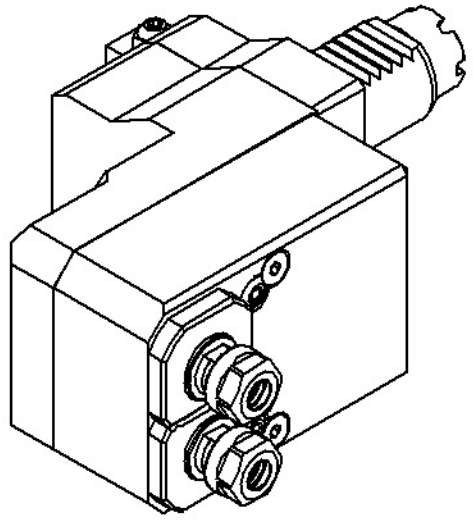

Optionen :
options :
options :

Spannzangen
collets
les pinces

Gewindebohrzangen
tapping collets
pinces de taraudage

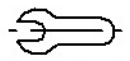

Bedienschlüsselsatz
set of wrench
jeu de clés

i	=	1:1,5
M_2 max. [Nm]	=	2/Sp.
n_2 max. [min^{-1}]	=	8000

Bestell - Nr.
ref.no. / No.de cde.

8 053 23 002

» weitere Ausführungen auf Anfrage
other models on request
autres modèles sur demande

Technische Änderung vorbehalten
subject to technical changes
nous nous réservons toutes modifications techniques