heimatec® GmbH
Präzisionswerkzeuge
Schwarzwaldstr. 13
D-77871 Renchen
Tel. +49 78 43 / 94 66 - 0
Fax +49 78 43 / 94 66 - 66
www.heimatec.com
info@heimatec.com

heimatec® Präzisionswerkzeuge

Stahlhalter mit rotierender Zentrierspitze

Tool holder with rotating centering point

Porte-outil avec pointe à centrer rotative

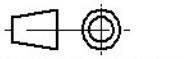

Darstellung symbolisch
symbolical drawing
schéma symbolique

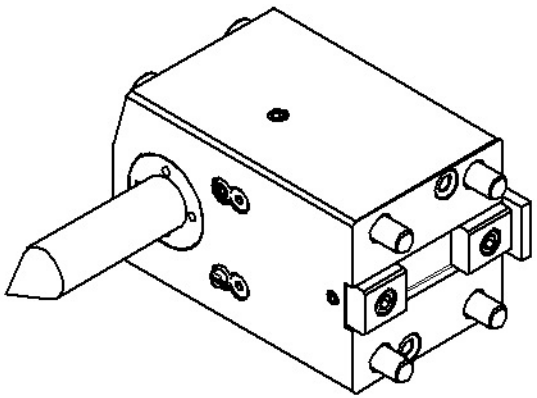

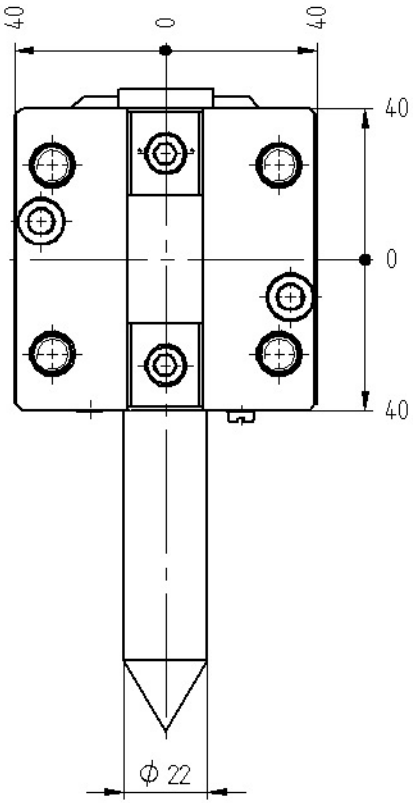

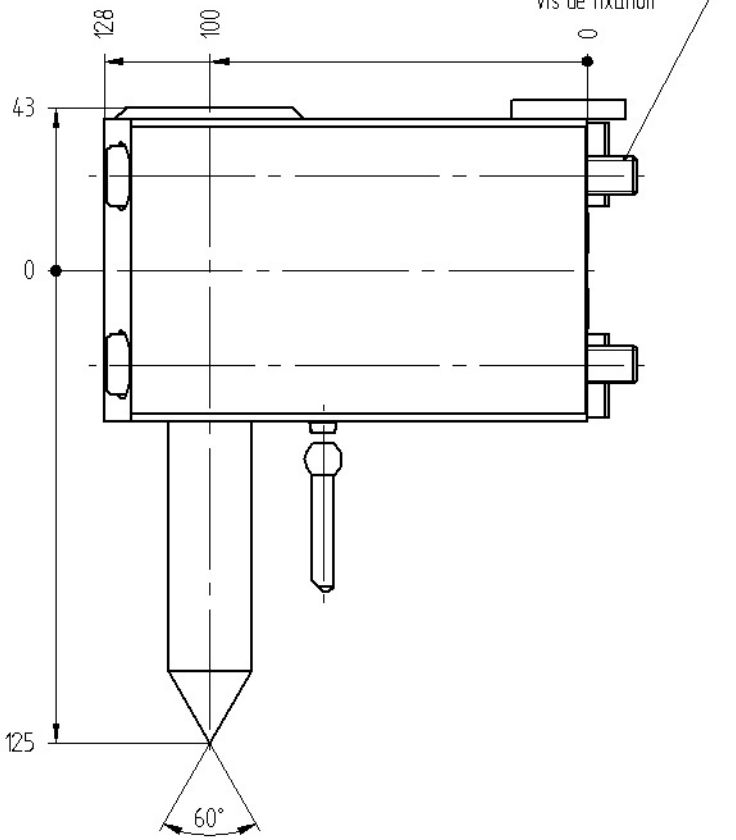

Optionen :
options :
options :

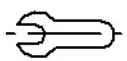

Bedienschlüssel
wrench
le clé

» weitere Ausführungen auf Anfrage
other models on request
autres modèles sur demande

Bestell - Nr.
ref.no. / No.de cde.

8 263 19 008

Technische Änderung vorbehalten
subject to technical changes
nous nous réservons toutes modifications techniques

Stand: 26.07.2005 /admin /
DIN-A4 29.07.2005 phertwig 00