heimatec® GmbH
Präzisionswerkzeuge
Carl-Benz-Str. 4
D-77871 Renchen
Tel. +49 78 43 / 94 66 - 0
Fax +49 78 43 / 94 66 - 66
www.heimatec.com
info@heimatec.com

heimatec® Präzisionswerkzeuge

Winkelkopf

Angle head

Tête angulaire

Darstellung symbolisch
symbolical drawing
schéma symbolique

mit innerer Kühlmittelzufuhr für Hochdruck
internal coolant supply (for high pressure)
arrosage interne (pour haute pression)

mit kombinierter Kühlmittelzufuhr
with combined coolant supply
arrosage combiné

p x n Diagramm D 00 008
p x n diagram D 00 008
p x n diagramme D 00 008

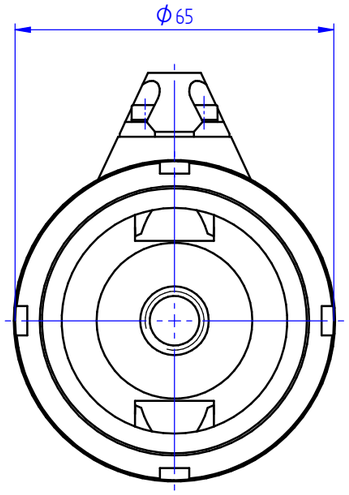

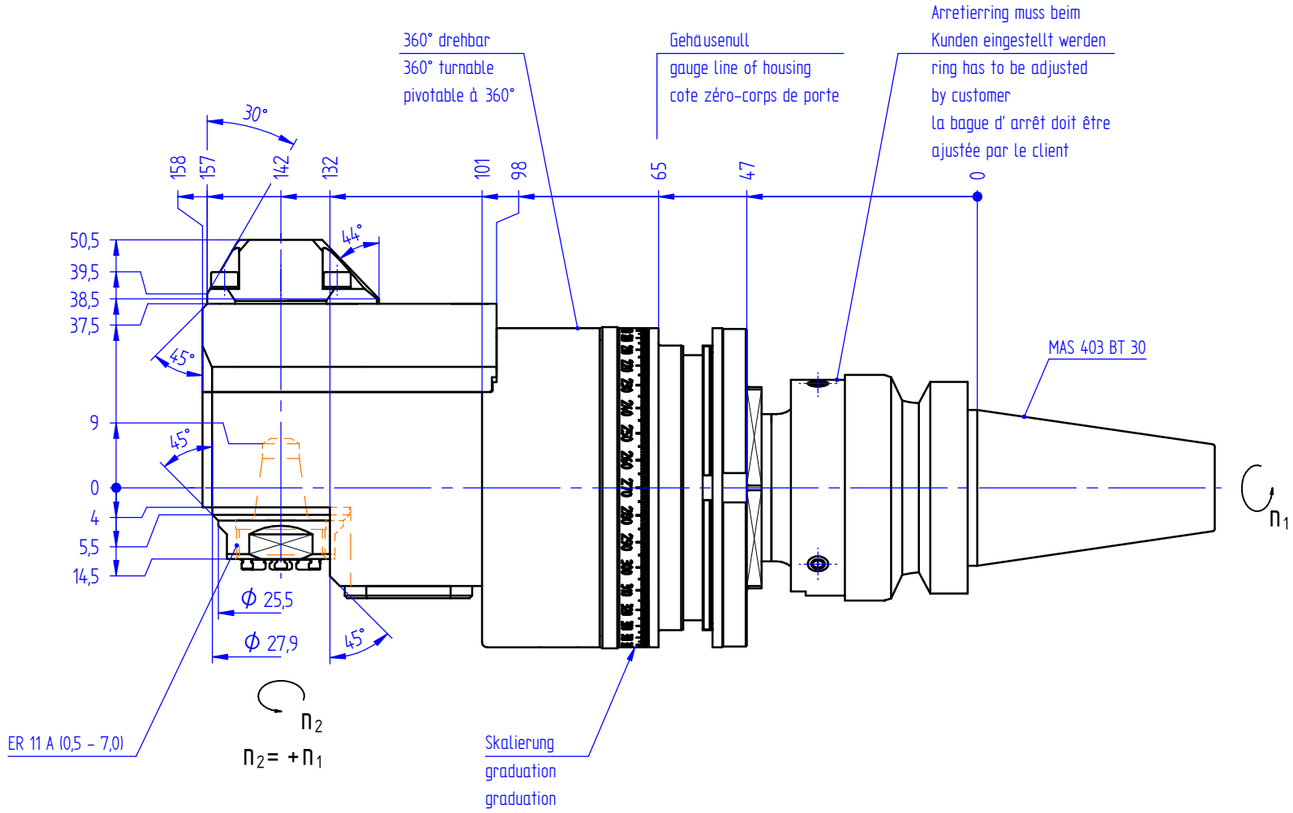

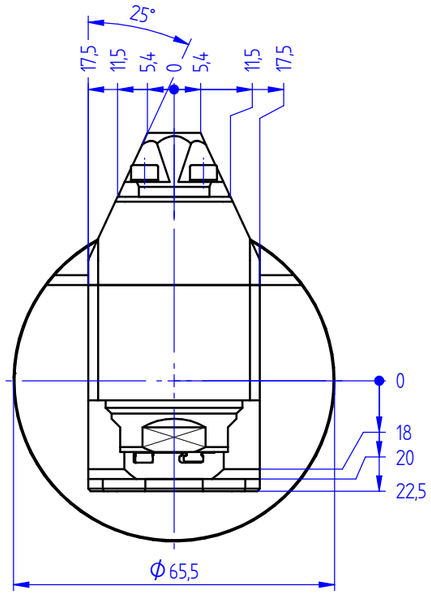

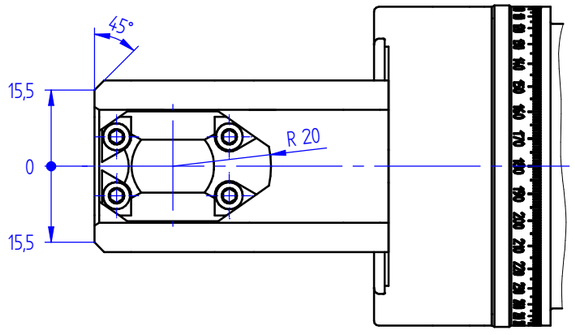

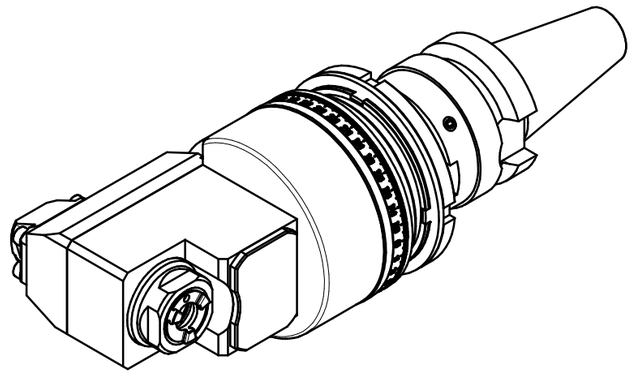

Optionen :
options :
options :

Dichtscheiben
sealings
joints

Spannzangen
collets
les pinces

Bedienschlüsselsatz
set of wrench
jeu de clés

» weitere Ausführungen auf Anfrage
other models on request
autres modèles sur demande

p max.	[bar] =	70
i	=	1:1
M_2 max.	[Nm] =	6
n_2 max.	[min^{-1}] =	8000

Bestell - Nr.
ref.no. / No.de cde.

7 033 23 009