heimatec® GmbH
Präzisionswerkzeuge
Carl-Benz-Str. 4
D-77871 Renchen
Tel. +49 78 43 / 94 66 - 0
Fax +49 78 43 / 94 66 - 66
www.heimatec.com
info@heimatec.com

heimatec® Präzisionswerkzeuge

Doppel-Aufnahmehalter

Double basic tool holder

Double outil de base

mit kombinierter Kühlmittelzufuhr
with combined coolant supply
arrosage combiné

Darstellung symbolisch
symbolical drawing
schéma symbolique

bei interner Kühlmittelzufuhr Gewindestift herausdrehen bis er bündig mit Außenkante ist
for internal coolant supply, turn screw upwards until it is flush with the surface of the housing
pour arrosage interne, dévissez la vis jusqu' à ce qu'elle soit à fleur de la surface du corps

bei externer Kühlmittelzufuhr Verschlussschraube durch Kühlrohr ersetzen
using external coolant supply, please substitute locking screw by coolant tube
pour arrosage externe, remplacez la vis par le tube fileté

Spann - Entspannsystem
clamping device
système de serrage

Aufnahme heimatec Capto™ C 8
interface heimatec Capto™ C 8
support heimatec Capto™ C 8

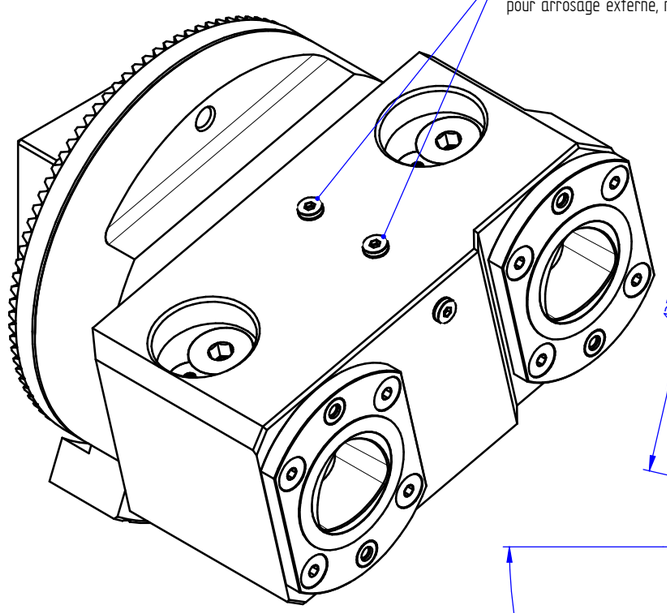

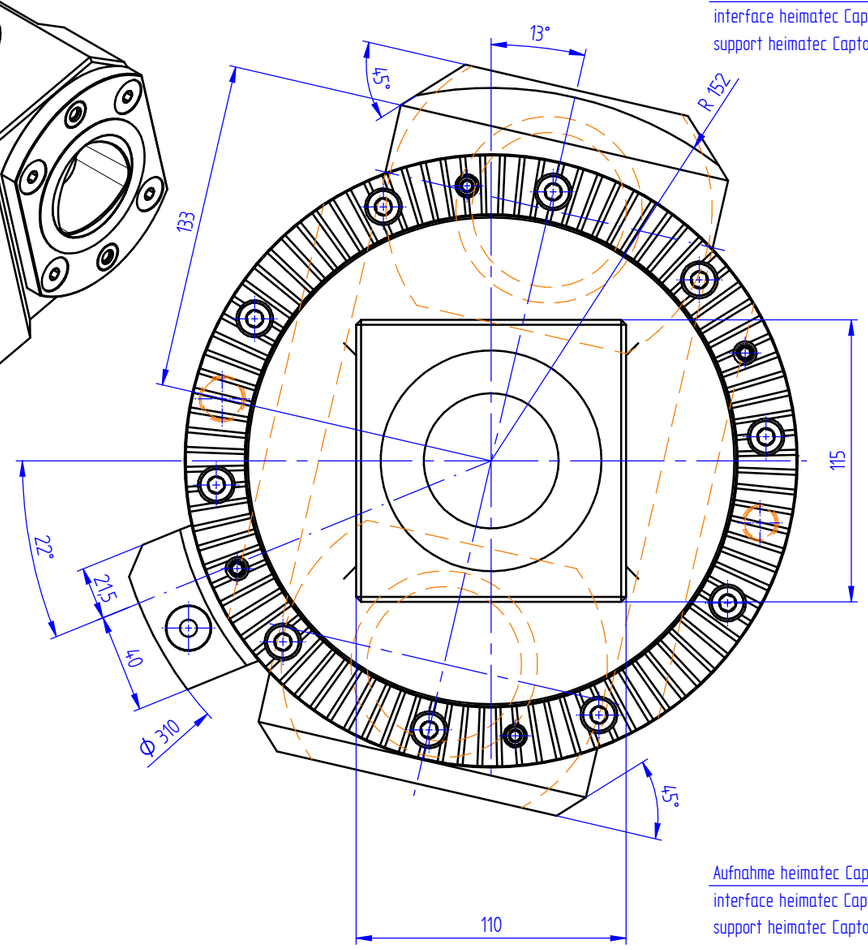

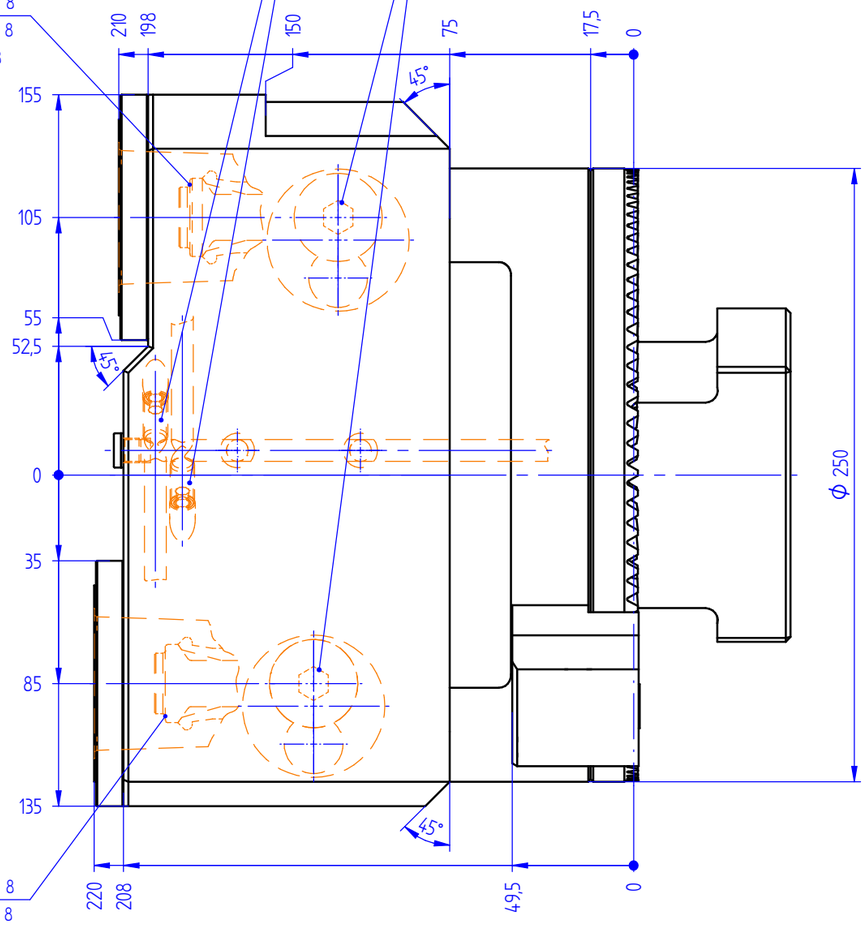

Aufnahme heimatec Capto™ C 8
interface heimatec Capto™ C 8
support heimatec Capto™ C 8

Optionen :
options :
options :

Bedienschlüssel
wrench
clé

» weitere Ausführungen auf Anfrage
other models on request
autres modèles sur demande

Bestell - Nr.
ref.no. / No.de cde.

8 250 99 000

Technische Änderung vorbehalten
subject to technical changes
nous nous réservons toutes modifications techniques