heimatec® GmbH
Präzisionswerkzeuge
Carl-Benz-Str. 4
D-77871 Renchen
Tel. +49 78 43 / 94 66 - 0
Fax +49 78 43 / 94 66 - 66
www.heimatec.com
info@heimatec.com

heimatec®

# Axial-Bohr-und Fräskopf

Axial drilling and milling head

Tête de perçage et de fraisage axiale

Trockenlauf möglich
dryrun possible
Possibilitée d'un fonctionnememt à sec

mit innerer Kühlmittelzufuhr für Hochdruck
internal coolant supply (for high pressure)
arrosage interne (pour haute pression)

mit kombinierter Kühlmittelzufuhr
with combined coolant supply
arrosage combiné

p x n Diagramm D 00 017
p x n diagram D 00 017
p x n diagramme D 00 017

Darstellung symbolisch
symbolical drawing
schéma symbolique

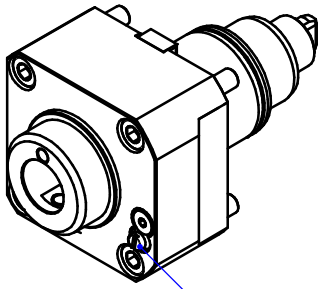

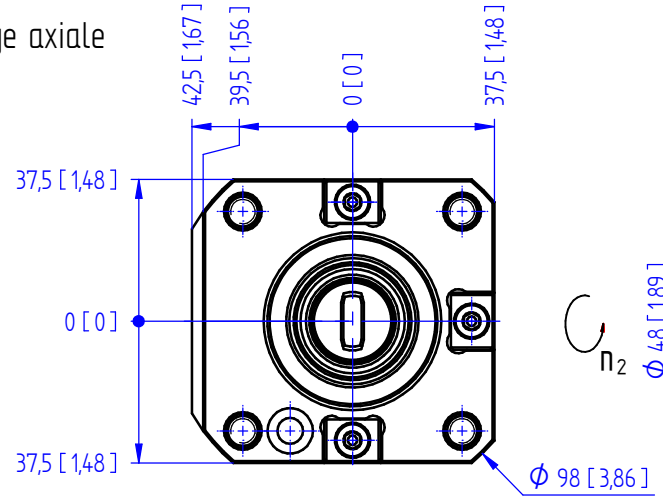


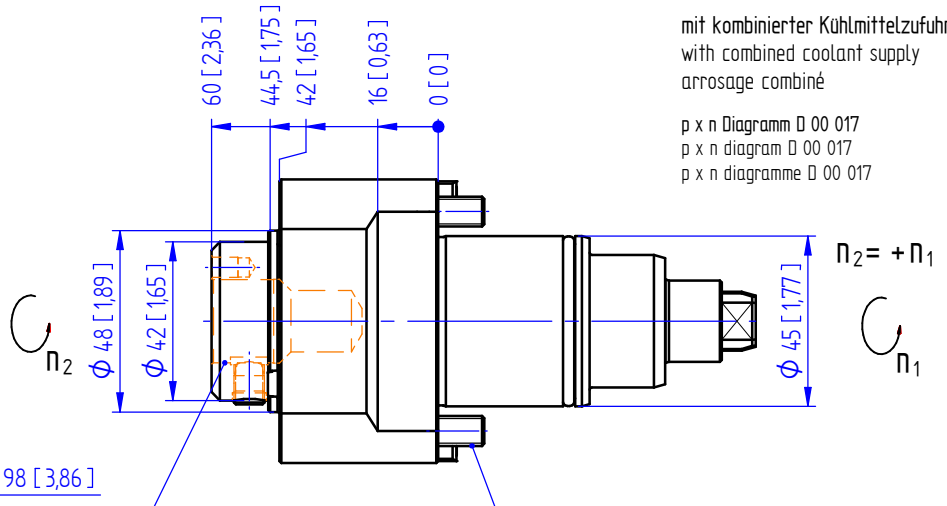


bei externer Kühlmittelzufuhr Schraube entfernen
for external coolant supply, take off screw
pour arrosage externe, enlevez la vis

easy-quick HT4

Befestigungsschrauben
fastening screws
vis de fixation

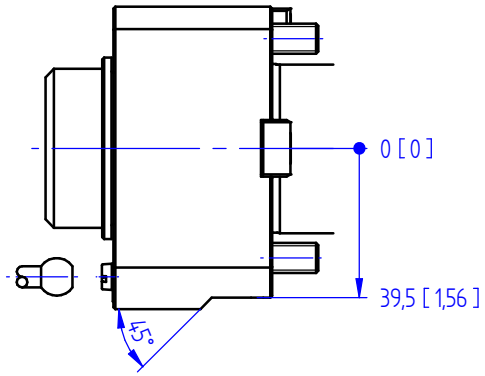


| | | |
|---|---|---|
| p max. | [bar/(psi)] = | 100 / (1450) |
| i | = | 1:1 |
| $M_2$ max. | [Nm] = | 50 |
| $n_2$ max. | [$min^{-1}$] = | 15000 |

Bestell - Nr.
ref.no. / No.de cde.

**8 010 46 327**

Optionen :
options :
options :

Wechseleinsatz easy-quick
insert easy-quick
insert easy-quick

Bedienschlüssel
wrench
clé

» weitere Ausführungen auf Anfrage
other models on request
autres modèles sur demande