heimatec® GmbH
Präzisionswerkzeuge
Carl-Benz-Str. 4
D-77871 Renchen
Tel. +49 78 43 / 94 66 - 0
Fax +49 78 43 / 94 66 - 66
www.heimatec.com
info@heimatec.com

Mehrfach-Aufnahmehalter

Multiple basic tool holder

Outil de base multiple

mit kombinierter Kühlmittelzufuhr
with combined coolant supply
arrosage combiné

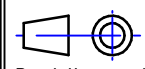

Darstellung symbolisch
symbolical drawing
schéma symbolique

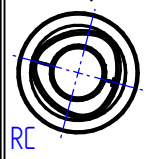

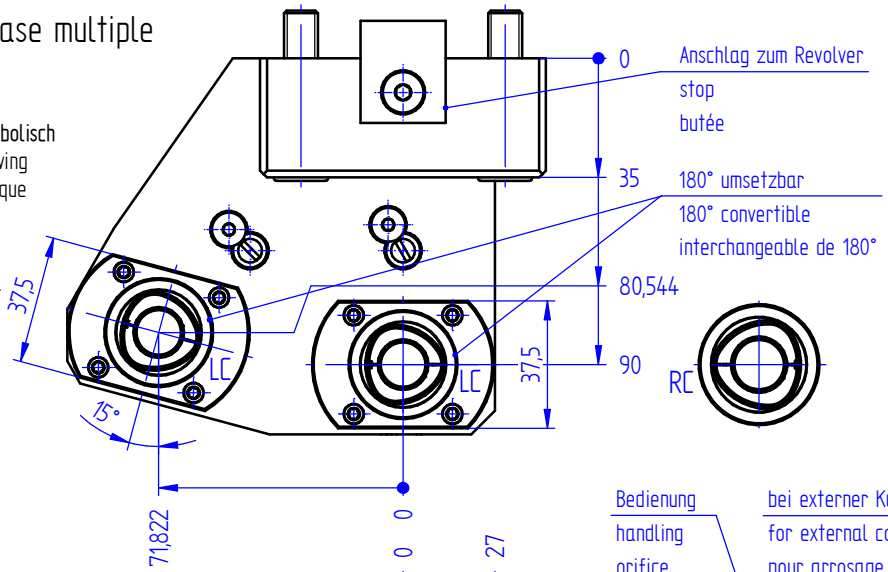

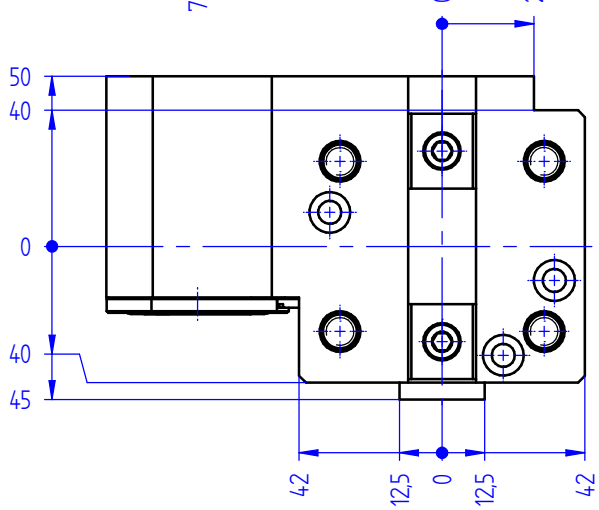

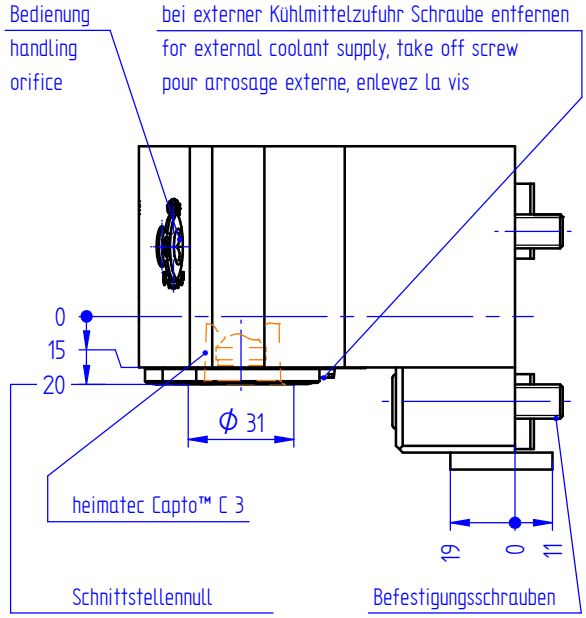

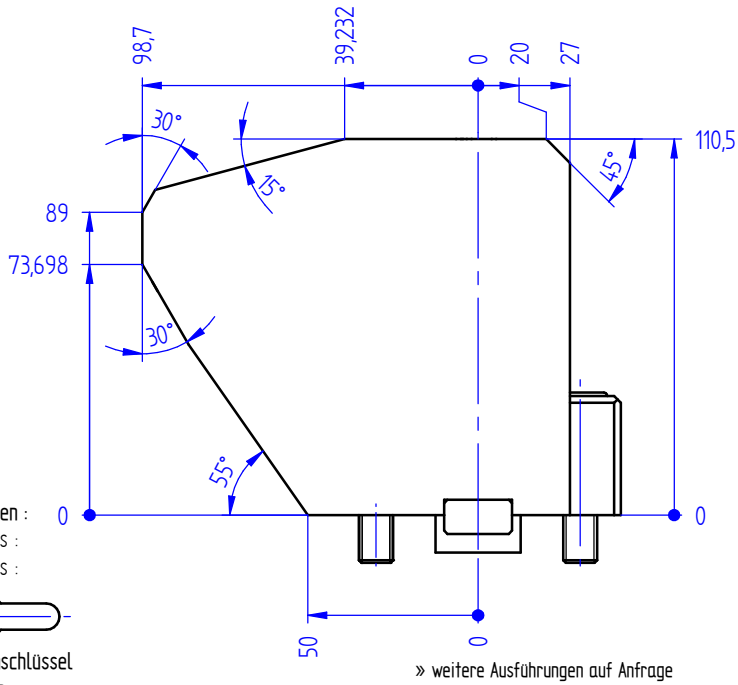

Umstellung von IK auf EK
changeover from internal coolant to external coolant
changement de l'arrosage interne à l'arrosage externe

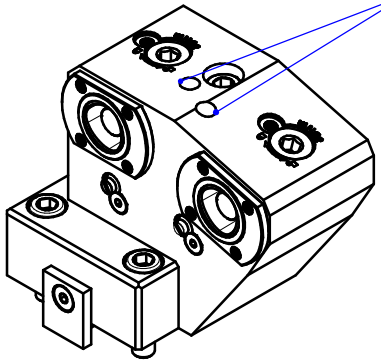

Optionen :
options :
options :

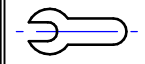

Bedienschlüssel
wrench
clé

» weitere Ausführungen auf Anfrage
other models on request
autres modèles sur demande

Bestell - Nr.
ref.no. / No.de cde.

8 253 15 000

Technische Änderung vorbehalten
subject to technical changes
nous nous réservons toutes modifications techniques