heimatec® GmbH
Präzisionswerkzeuge
Schwarzwaldstr. 13
D-77871 Renchen
Tel. +49 78 43 / 94 66 - 0
Fax +49 78 43 / 94 66 - 66
www.heimatec.com
info@heimatec.com

Reduzierbuchse

Reducing sleeve

Douille de réduction

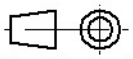

Darstellung symbolisch
symbolical drawing
schéma symbolique

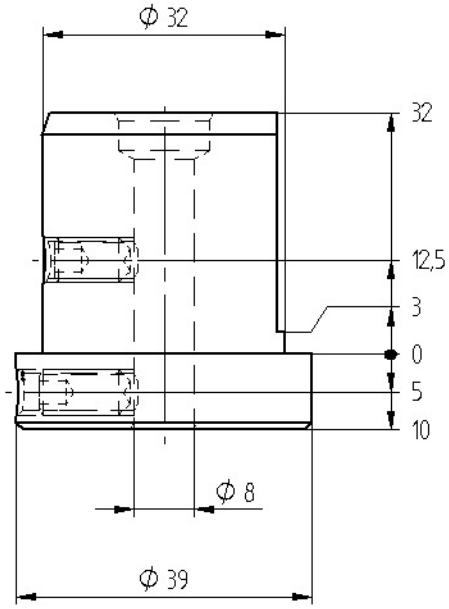

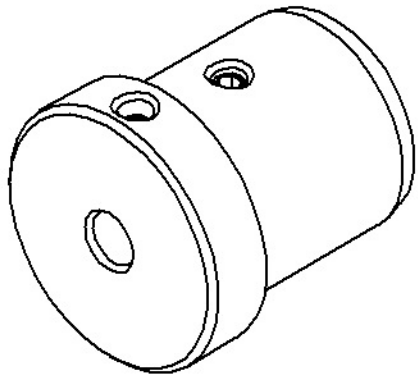

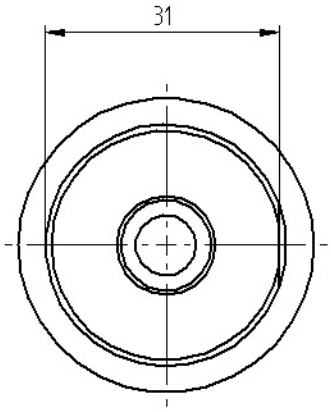

Bestell - Nr.
ref.no. / No.de cde.

8 737 33 000

» weitere Ausführungen auf Anfrage
other models on request
autres modèles sur demande