heimatec® GmbH
Präzisionswerkzeuge
Carl-Benz-Str. 4
D-77871 Renchen
Tel. +49 78 43 / 94 66 - 0
Fax +49 78 43 / 94 66 - 66
www.heimatec.com
info@heimatec.com

heimatec® Präzisionswerkzeuge

Mehrspindelbohrkopf

Multispindle drilling head

Tête multibroche

$i \neq 1$

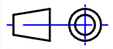

Darstellung symbolisch
symbolical drawing
schéma symbolique

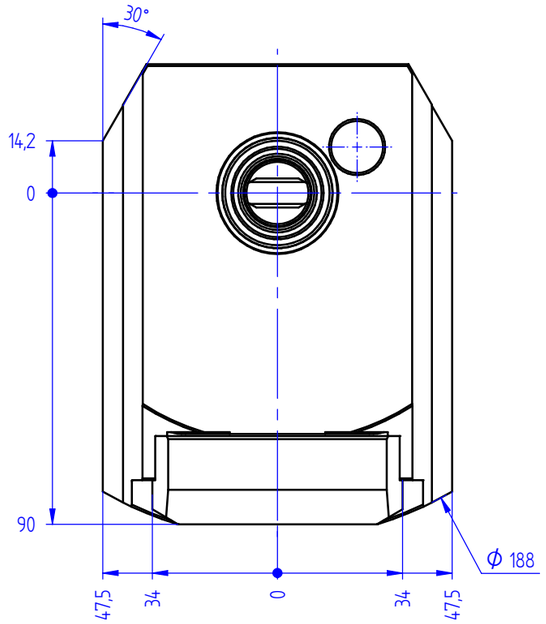

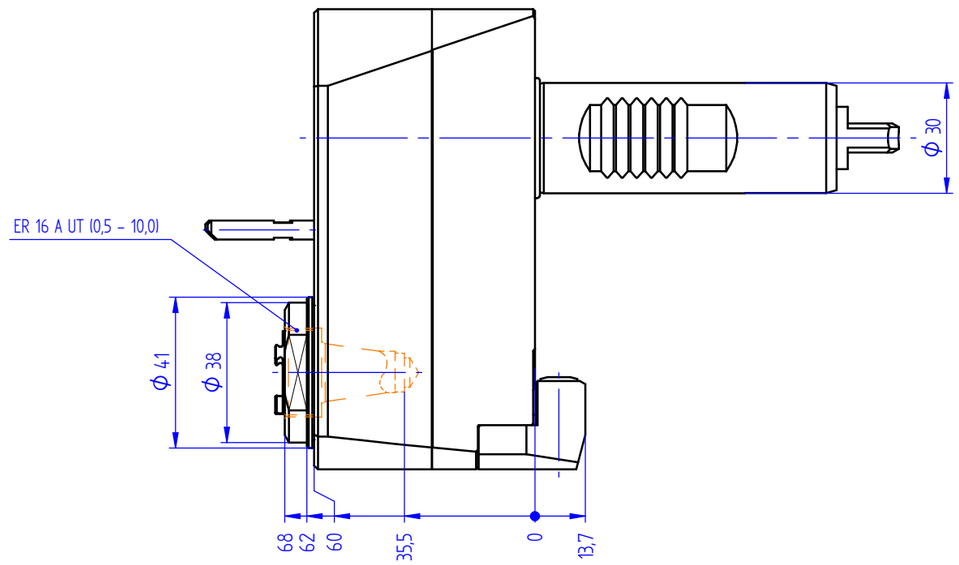

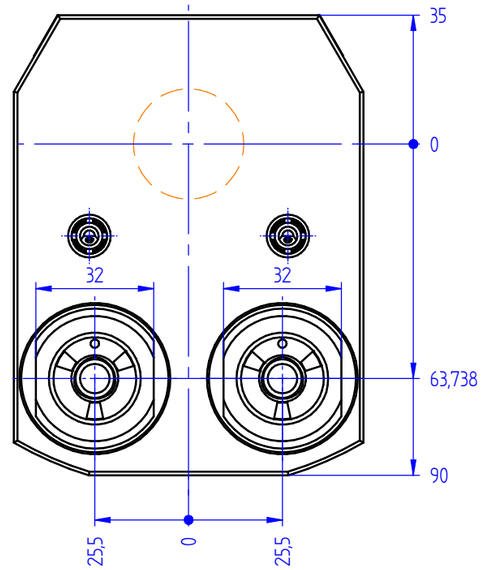

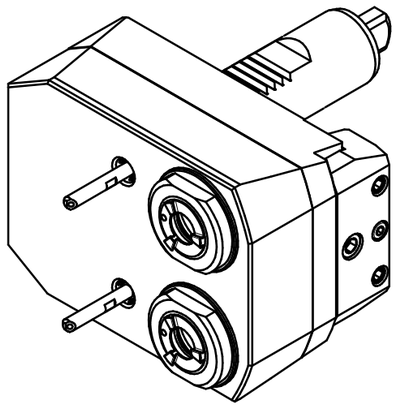

$$n_2 = + \frac{1}{i} \times n_1$$

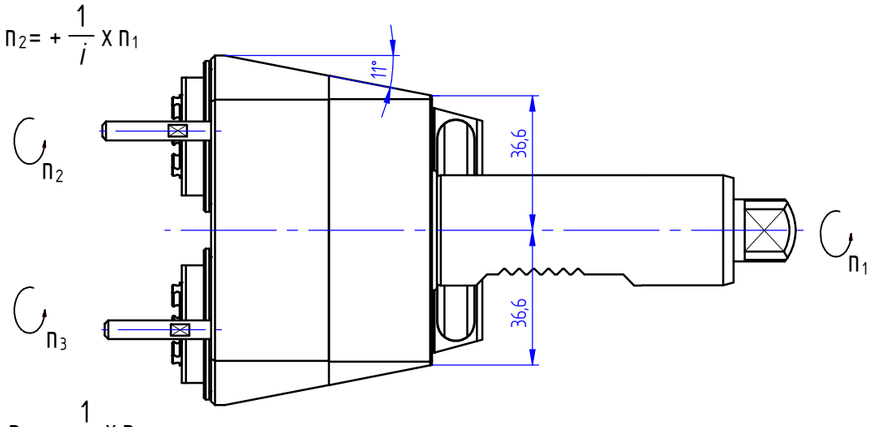

$$n_3 = + \frac{1}{i} \times n_1$$

Optionen :
options :
options :

Spannzangen
collets
les pinces

Gewindebohrzangen
tapping collets
pinces de taraudage

Wechseleinsatz u-tec
insert u-tec
insert u-tec

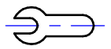

Bedienschlüsselsatz
set of wrench
jeu de clés

» weitere Ausführungen auf Anfrage
other models on request
autres modèles sur demande

i	=	1:2
M_2 max. [Nm]	=	8/Sp.
n_2 max. [min^{-1}]	=	12000

Bestell - Nr.
ref.no. / No.de cde.

8 050 24 022

Technische Änderung vorbehalten
subject to technical changes
nous nous réservons toutes modifications techniques