heimatec® GmbH
Präzisionswerkzeuge
Carl-Benz-Str. 4
D-77871 Renchen
Tel. +49 78 43 / 94 66 - 0
Fax +49 78 43 / 94 66 - 66
www.heimatec.com
info@heimatec.com

heimatec® Präzisionswerkzeuge

Winkel- Fräskopf

Radial milling head

Tête de fraisage radiale

$i \neq 1$

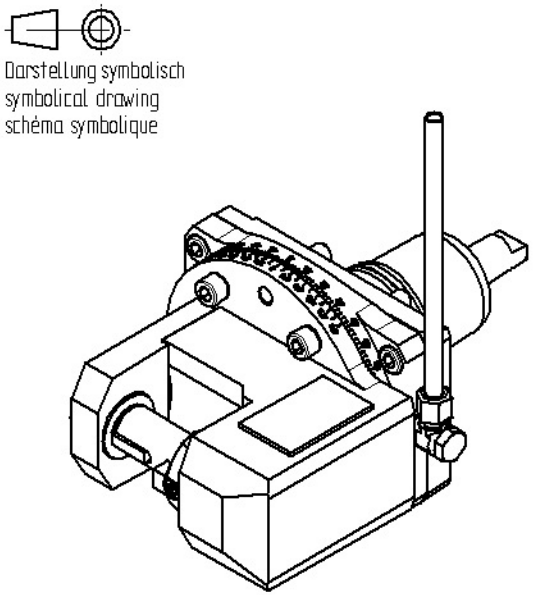

Darstellung symbolisch
symbolical drawing
schéma symbolique

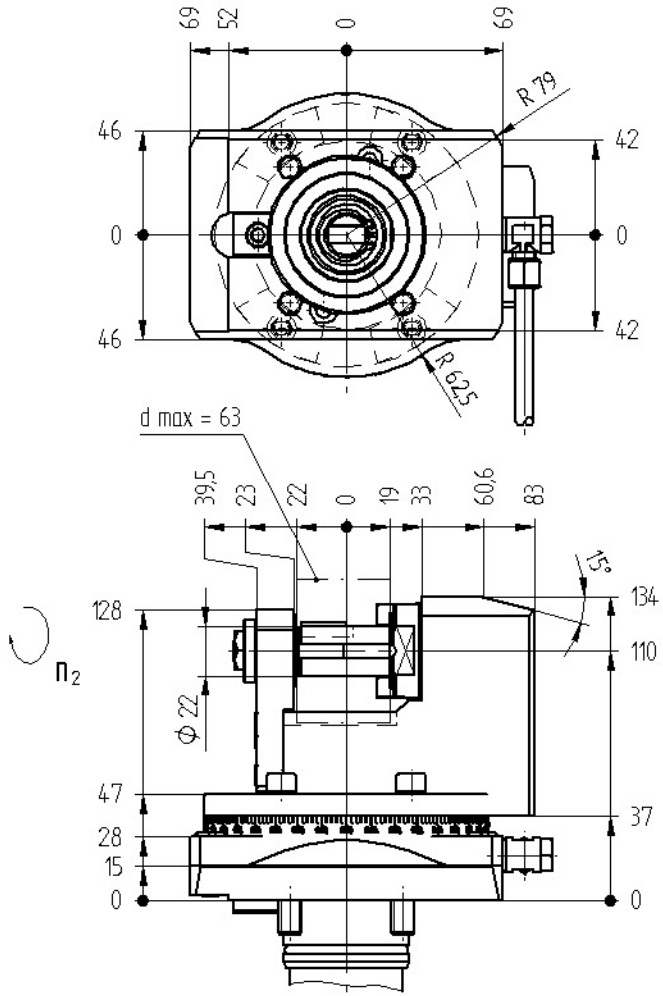

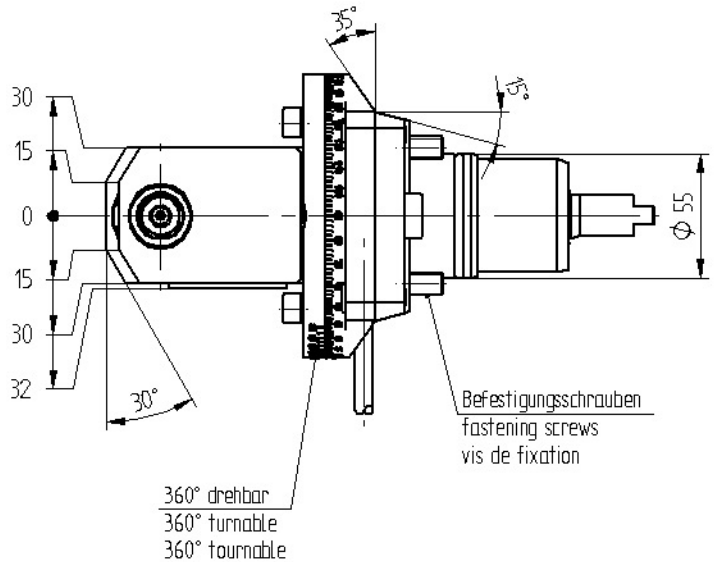

Optionen :
options :
options :

Frasdornringsatz
set of wrenches
le jeu de clés

Bedienschlusselsatz
set of wrench
le jeu de clés

» weitere Ausführungen auf Anfrage
other models on request
autres modèles sur demande

$$n_2 = -\frac{1}{i} \times n_1$$

i	=	2 : 1
M_2 max.	=	32 Nm
n_2 max.	=	4000 min^{-1}

Bestell - Nr.
ref.no. / No.de cde.

8 039 55 013