heimatec® GmbH
Präzisionswerkzeuge

Carl-Benz-Str. 4
D-77871 Renchen

Tel. +49 78 43 / 94 66 - 0
Fax +49 78 43 / 94 66 - 66

www.heimatec.com
info@heimatec.com

heimatec®

Schwenkkopf

Milling and drilling head, swivelling

Tête pivotante

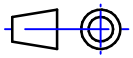

Darstellung symbolisch
symbolical drawing
schéma symbolique

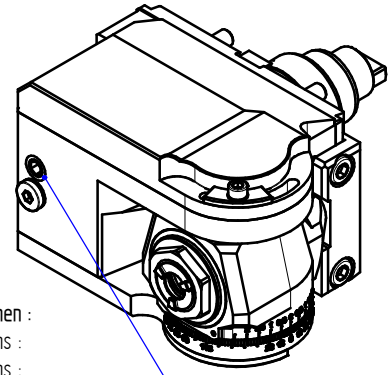

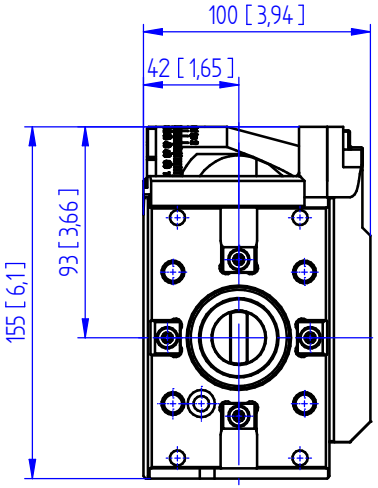

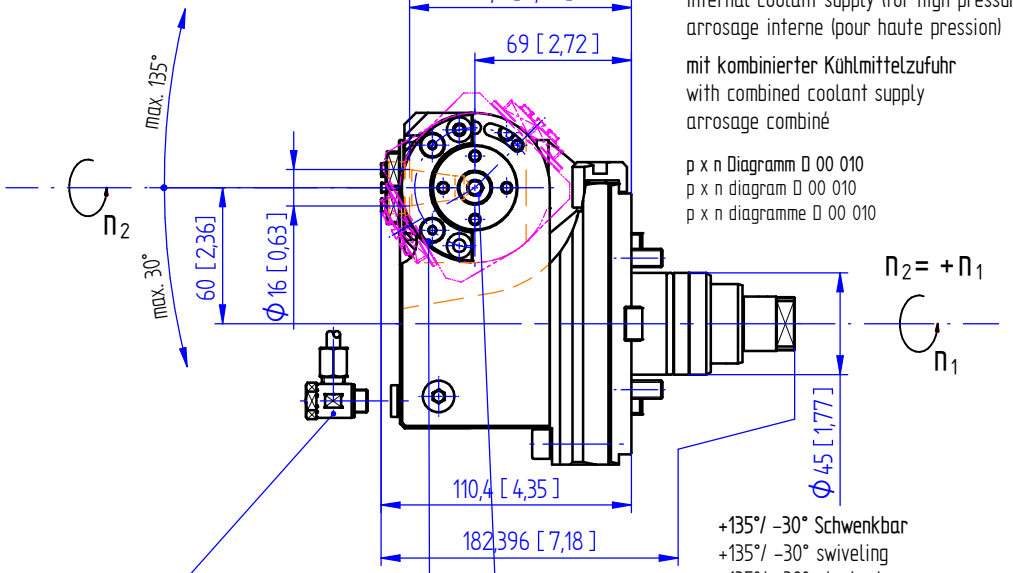

mit innerer Kühlmittelzufuhr für Hochdruck
internal coolant supply (for high pressure)
arrosage interne (pour haute pression)

mit kombinierter Kühlmittelzufuhr
with combined coolant supply
arrosage combiné

p x n Diagramm D 00 010
p x n diagram D 00 010
p x n diagramme D 00 010

+135°/ -30° Schwenkbar
+135°/ -30° swiveling
+135°/ -30° pivotant

Optionen :
options :
options :

Dichtscheiben
sealings
joints

Spannzangen
collets
les pinces

Wechseleinsatz u-tec
insert u-tec
insert u-tec

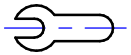

Bedienschlüsselsatz
set of wrench
jeu de clés

180° umsetzbar
180° convertible
interchangeable de 180°

Gewindestift zum Abdrücken
thread screw to push away
vis pour ecarter

ER 16 A UT

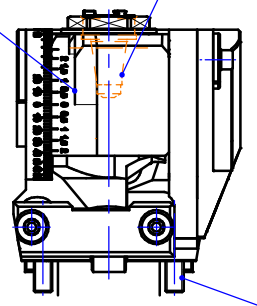

Klemmschraube
clamping screw
vis de serrage

Klemmmutter
clamping nut
écrou de serrage

bei externer Kühlmittelzufuhr Verschlussschraube durch Kühlrohr ersetzen
using external coolant supply, please substitute locking screw by coolant tube
pour arrosage externe, remplacez la vis par le tube fileté

Befestigungsschrauben
fastening screws
vis de fixation

» weitere Ausführungen auf Anfrage
other models on request
autres modèles sur demande

p max. [bar/psi] =	140 / 2030
i =	1:1
M_2 max. [Nm] =	25
n_2 max. [min^{-1}] =	8000

Bestell - Nr.
ref.no. / No.de cde.

8 043 44 033