heimatec® GmbH
Präzisionswerkzeuge
Carl-Benz-Str. 4
D-77871 Renchen
Tel. +49 78 43 / 94 66 - 0
Fax +49 78 43 / 94 66 - 66
www.heimatec.com
info@heimatec.com

heimatec® Präzisionswerkzeuge

Axial-Bohr-und Fräskopf

Axial drilling and milling head

Tête de perçage et de fraisage axiale

mit kombinierter Kühlmittelzufuhr
with combined coolant supply
arrosage combiné

p x n Diagramm D 00 007
p x n diagram D 00 007
p x n diagramme D 00 007

Darstellung symbolisch
symbolical drawing
schéma symbolique

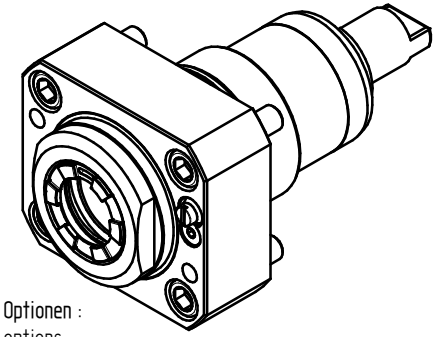

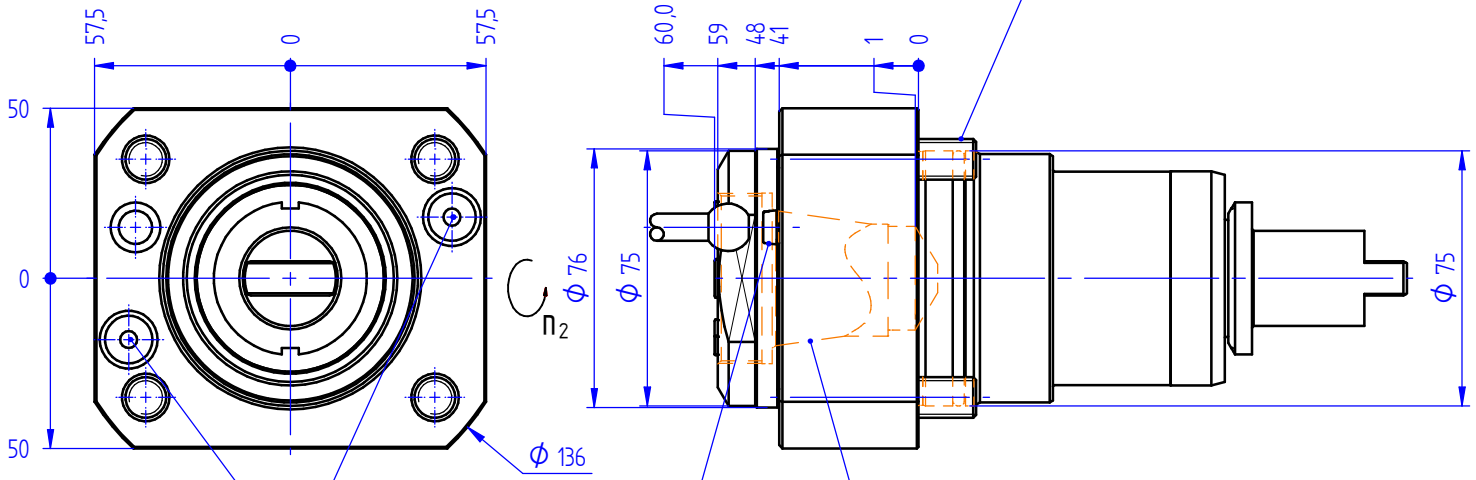

Optionen :
options :
options :

Dichtscheiben
sealings
joints

Spannzangen
collets
les pinces

Wechseleinsatz u-tec
insert u-tec
insert u-tec

Bedienschlüsselsatz
set of wrench
jeu de clés

p max.	[bar] =	25
i	=	1:1
M_2 max.	[Nm] =	80
n_2 max.	[min^{-1}] =	4000

Bestell - Nr.
ref.no. / No.de cde.

8 010 67 080

» weitere Ausführungen auf Anfrage
other models on request
autres modèles sur demande