heimatec® GmbH
Präzisionswerkzeuge
Carl-Benz-Str. 4
D-77871 Renchen
Tel. +49 78 43 / 94 66 - 0
Fax +49 78 43 / 94 66 - 66
www.heimatec.com
info@heimatec.com

heimatec® Präzisionswerkzeuge

Winkel- Scheibenfräserkopf

Radial saw milling head

Tête de fraisage radiale pour fraise-scie

$i \neq 1$

± 10° drehbar
± 10° turnable
± 10° pivotable

ohne Kühlmittel
without coolant
sans arrosage

Darstellung symbolisch
symbolical drawing
schéma symbolique

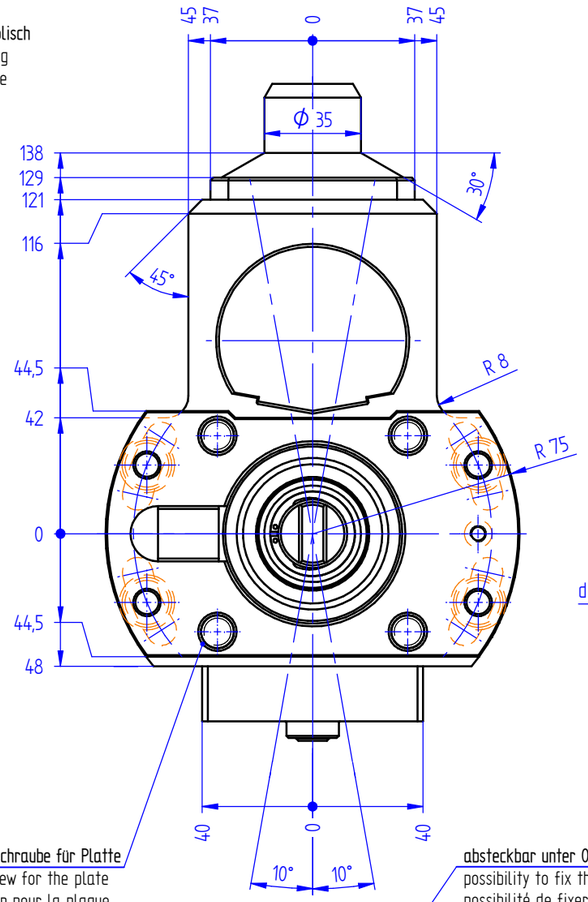

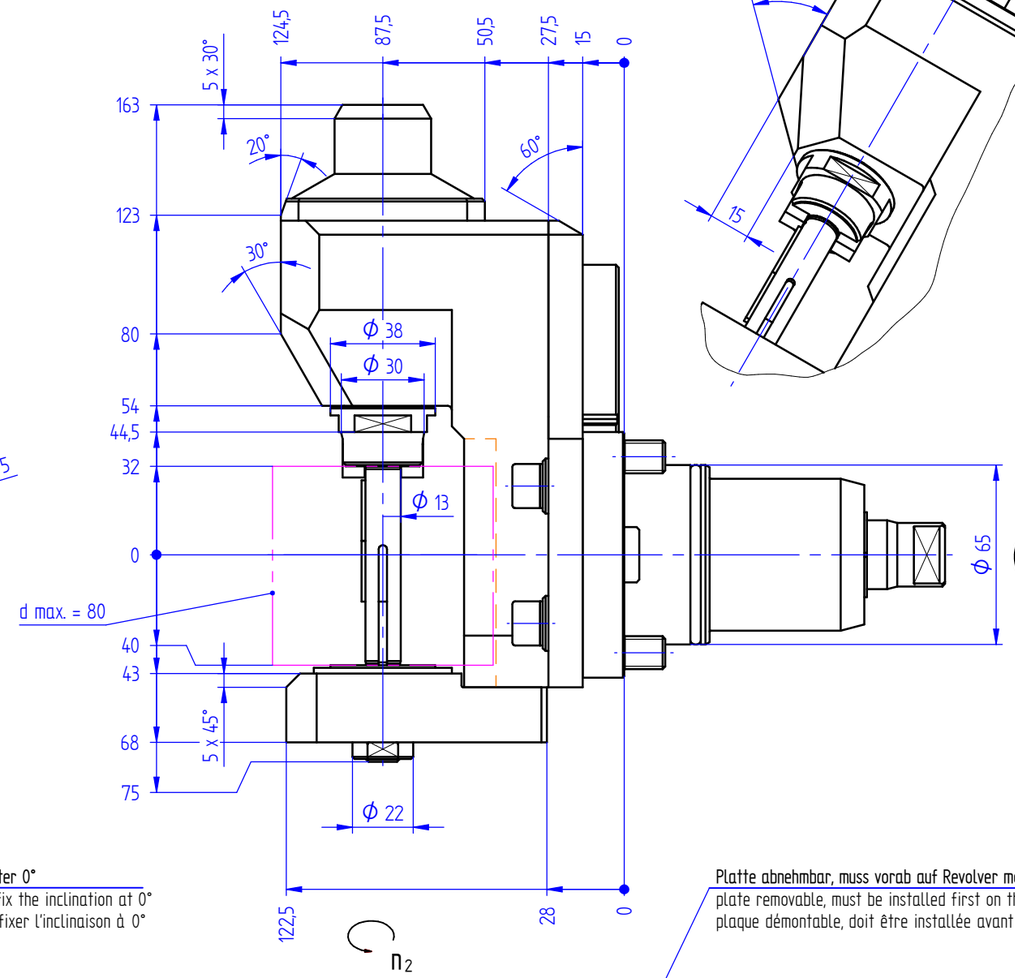

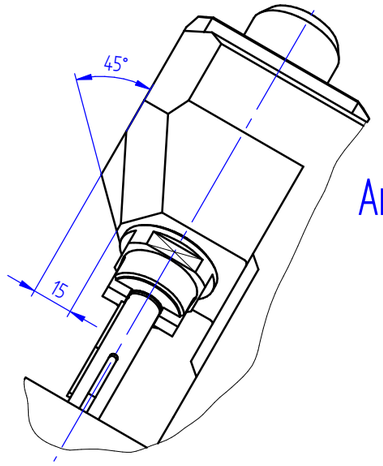

Ansicht A
view A
vue A

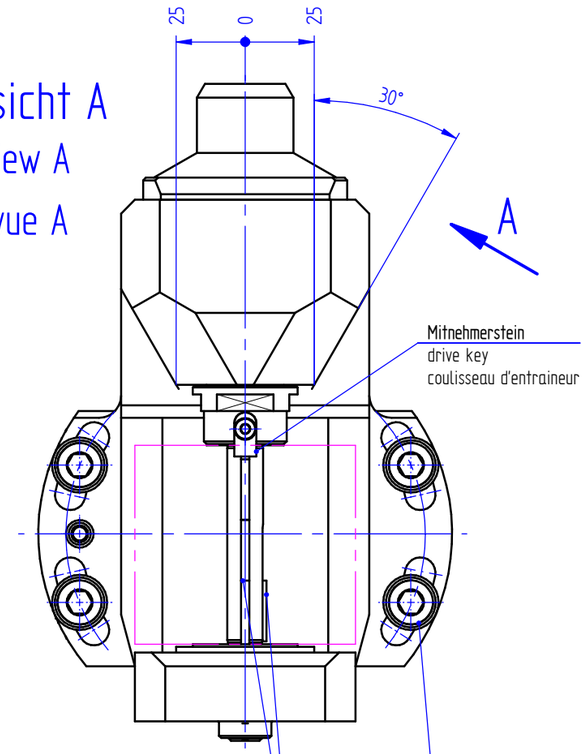

$$n_2 = +\frac{1}{i} \times n_1$$

Befestigungsschraube für Platte
fastening screw for the plate
vis de fixation pour la plaque

absteckbar unter 0°
possibility to fix the inclination at 0°
possibilité de fixer l'inclinaison à 0°

Platte abnehmbar, muss vorab auf Revolver montiert werden
plate removable, must be installed first on the turret
plaque démontable, doit être installée avant le montage de l'appareil

Passfeder
feather key
clavette

Befestigungsschrauben
fastening screws
vis de fixation

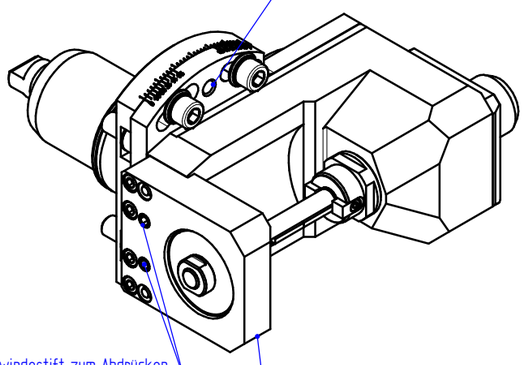

Gewindestift zum Abdrücken
thread screw to push away
vis pour ecarter

Platte abnehmbar
plate removable
plaque démontable

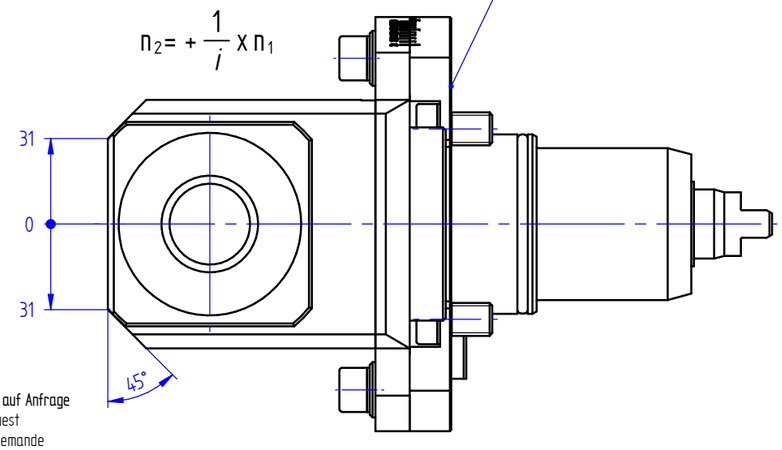

Optionen :
options :
options :

Fräsdornringsatz
set of spacing collars
bagues pour arbre de fraisage

Bedienschlüsselsatz
set of wrench
jeu de clés

» weitere Ausführungen auf Anfrage
other models on request
autres modèles sur demande

i	=	2:1
M_2 max. [Nm]	=	63
n_2 max. [min^{-1}]	=	3000

Bestell - Nr.
ref.no. / No.de cde.

8 037 63 005