heimatec® GmbH
Präzisionswerkzeuge

Carl-Benz-Str. 4
D-77871 Renchen

Tel. +49 78 43 / 94 66 - 0
Fax +49 78 43 / 94 66 - 66

www.heimatec.com
info@heimatec.com

Drehstahlhalter

turning holder

porte-outil

mit innerer Kühlmittelzufuhr
internal coolant supply
arrosage interne

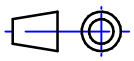

Darstellung symbolisch
symbolical drawing
schéma symbolique

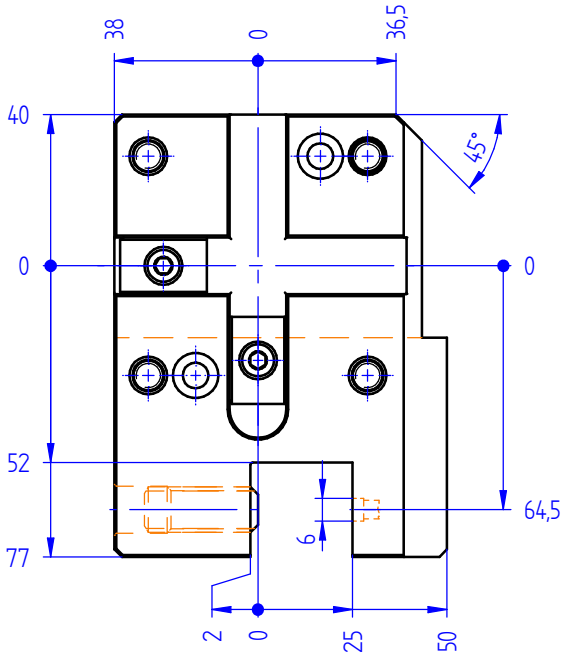

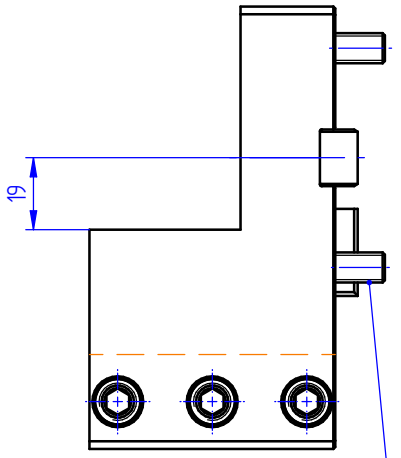

Befestigungsschrauben
fastening screws
vis de fixation

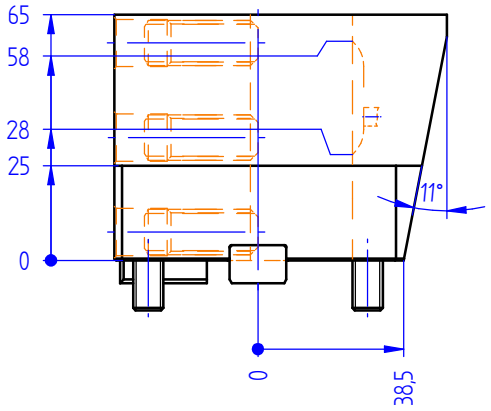

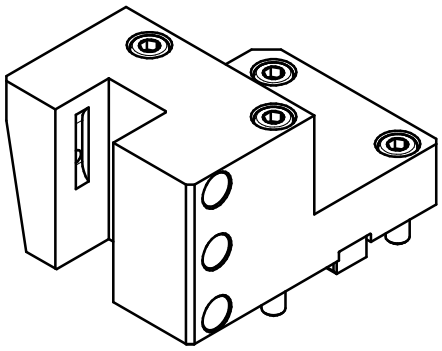

Optionen :
options :
options :

Bedienschlüssel
wrench
clé

» weitere Ausführungen auf Anfrage
other models on request
autres modèles sur demande

Bestell - Nr.
ref.no. / No.de cde.

8 224 02 009

Technische Änderung vorbehalten
subject to technical changes
nous nous réservons toutes modifications techniques