heimatec® GmbH
Präzisionswerkzeuge
Carl-Benz-Str. 4
D-77871 Renchen
Tel. +49 78 43 / 94 66 - 0
Fax +49 78 43 / 94 66 - 66
www.heimatec.com
info@heimatec.com

Winkel- Bohr- und Fräskopf

Radial drilling and milling head

Tête de perçage et de fraisage radiale

Darstellung symbolisch
symbolical drawing
schéma symbolique

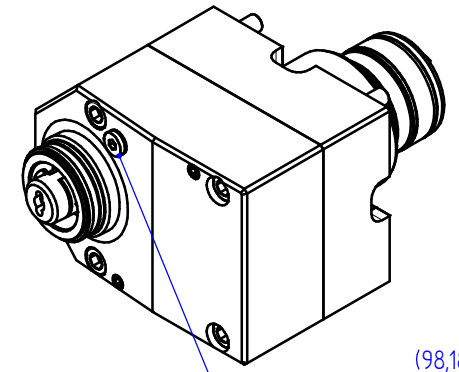

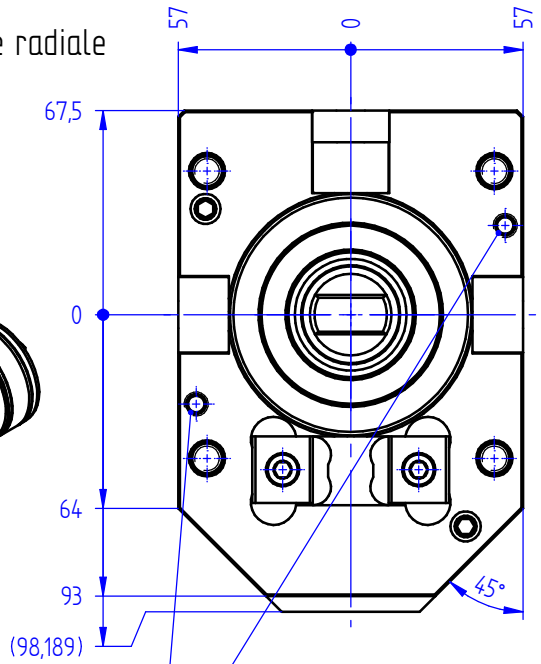

Befestigungsschrauben
fastening screws
vis de fixation

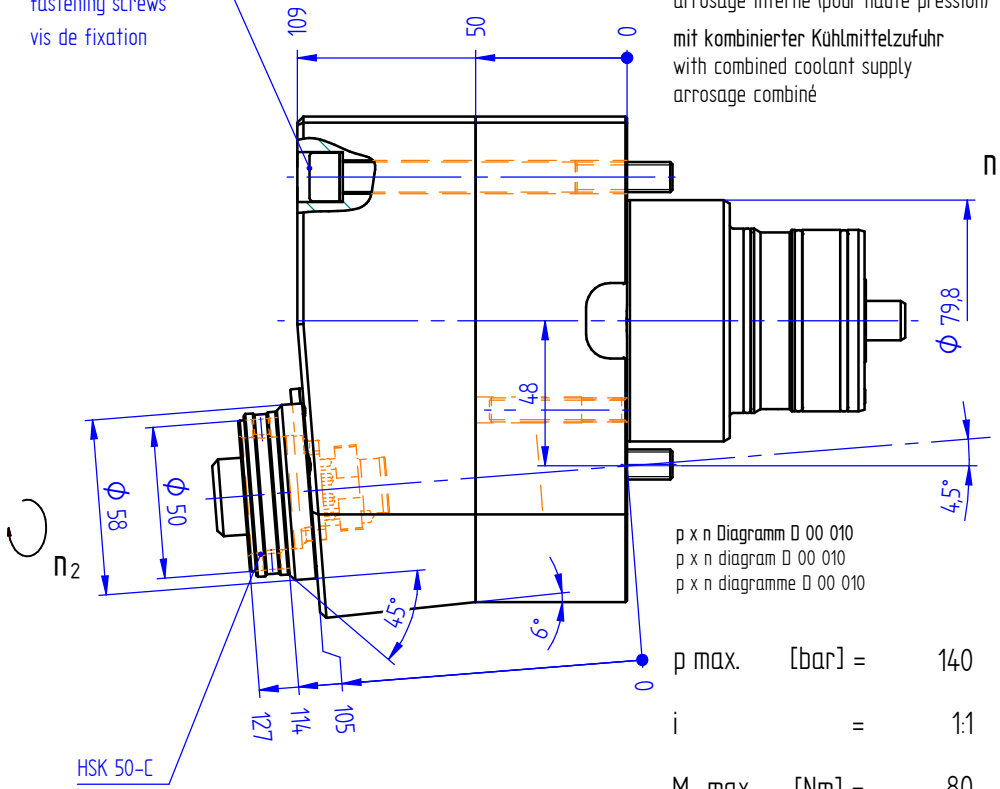

mit innerer Kühlmittelzufuhr für Hochdruck
internal coolant supply (for high pressure)
arrosage interne (pour haute pression)

mit kombinierter Kühlmittelzufuhr
with combined coolant supply
arrosage combiné

p x n Diagramm D 00 010
p x n diagram D 00 010
p x n diagramme D 00 010

p max.	[bar] =	140
i	=	1:1
M_2 max.	[Nm] =	80
n_2 max.	[min^{-1}] =	6000

Gewindestift zum Abdrücken
thread screw to push away
vis pour ecarter

bei externer Kühlmittelzufuhr Verschlussschraube durch Kühlrohr ersetzen
using external coolant supply, please substitute locking screw by coolant tube
pour arrosage externe, remplacez la vis par le tube fileté

Optionen :
options :
options :

Bedienschlüssel
wrench
clé

» weitere Ausführungen auf Anfrage
other models on request
autres modèles sur demande

Bestell - Nr.
ref.no. / No.de cde.

8 039 74 001