Schwarzwaldstr. 13
77871 Renchen

Tel. (07843) 94 66-0
Fax (07843) 94 66-66

heimatec

Winkel- Bohr- und Fräskopf

Radial drilling and milling head

Tête de perçage et de fraisage radiale

Darstellung symbolisch
symbolical drawing
schéma symbolique

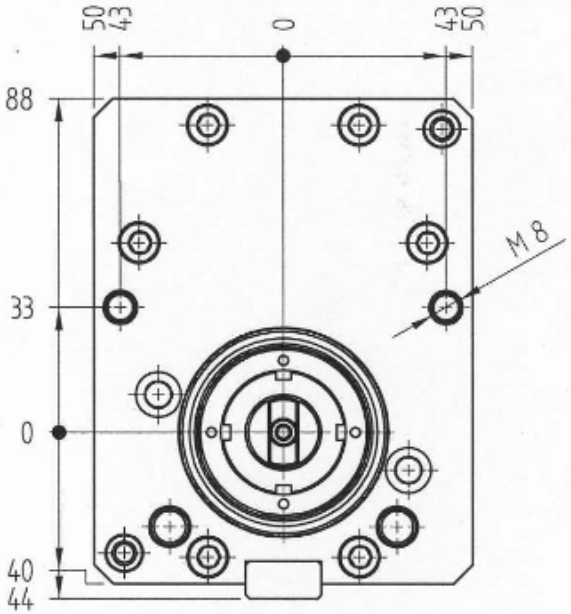

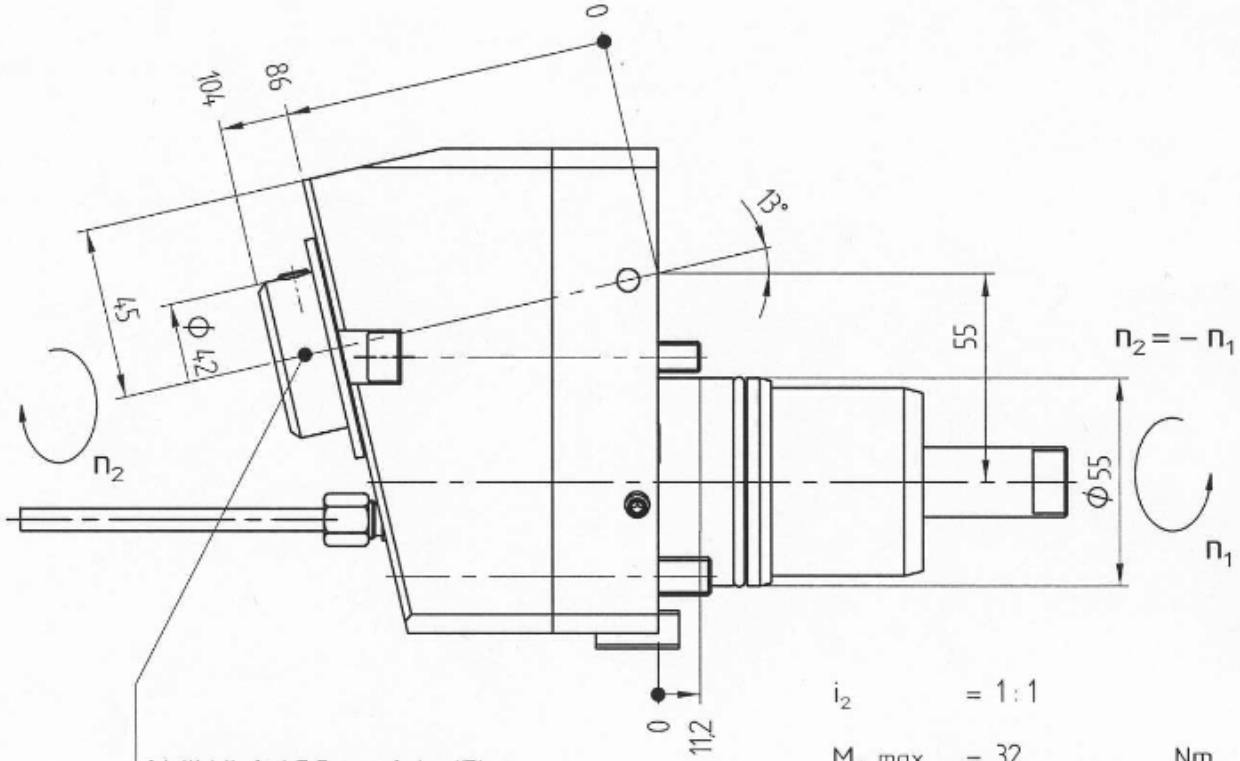

Schnittstelle für WZ-Trägeraufnahme HT4
insertion for tool adaptor HT4
point de coupe de l'outil HT4

i_2 = 1 : 1

M_2 max. = 32 Nm

n_2 max. = 6 000 min^{-1}

Optionen / options / options :

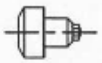

WZ-Trägereinsatz HT 4 (siehe ZB HT4 6 000)
insert HT 4 (see ZB HT4 6 000)
insert HT 4 (voir ZB HT4 6 000)

Bedienschlüssel
wrench
le clé

» weitere Werkzeugaufnahmen auf Anfrage
further tool-systems on request
autres systèmes de serrage de l'outil sur demande

» andere Über- bzw. Untersetzungen auf Anfrage
further gear ratio on request
autres rapports de transmission sur demande

Spezielle verstärkte Lagerung

Bestell – Nr.
ref.no. / No.de cde.

8 039 56 06

Technische Änderung vorbehalten
subject to technical changes
nous nous reservons toutes modificatoins techniques

Stand 19.03.02 /fw / Nakamura WTW 150
DIN-A4