heimatec® GmbH
Präzisionswerkzeuge
Carl-Benz-Str. 4
D-77871 Renchen
Tel. +49 78 43 / 94 66 - 0
Fax +49 78 43 / 94 66 - 66
www.heimatec.com
info@heimatec.com

heimatec® Präzisionswerkzeuge

Winkelkopf

Angle head
Tête angulaire

Darstellung symbolisch
symbolical drawing
schéma symbolique

$i \neq 1$ Größe 5
size 5
taille 5

ohne Kühlmittel
without coolant
sans arrosage

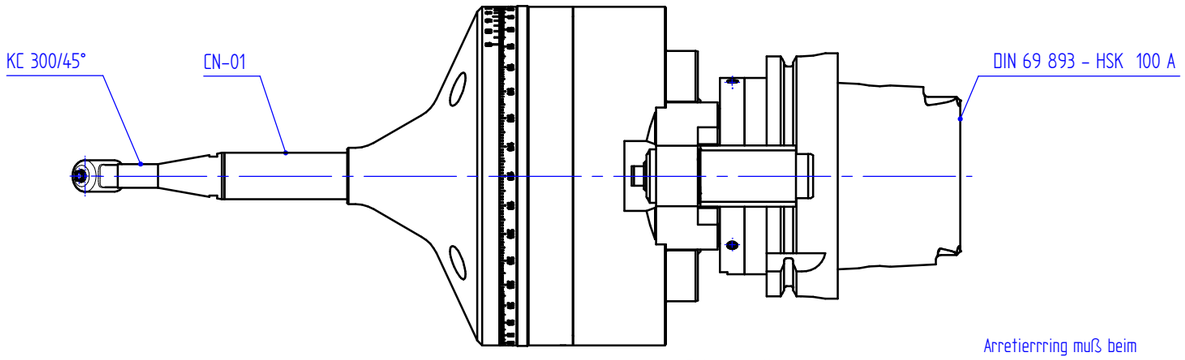

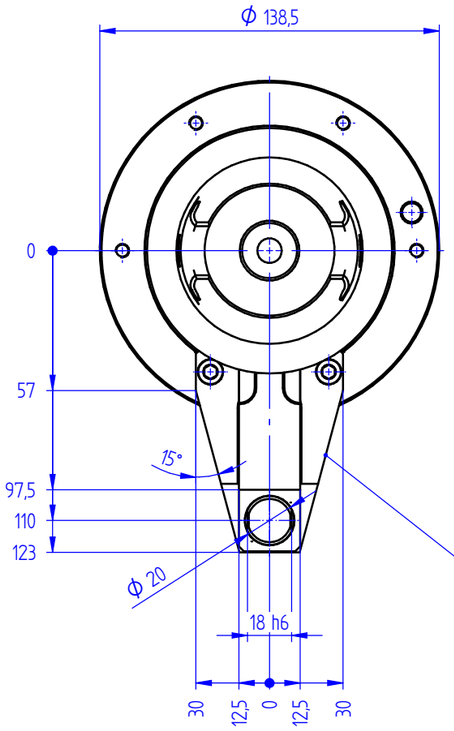

Lage der Drehmomentstütze kann zu den Nuten der Welle eingestellt werden
Position of the location device can be adjusted to the slots at the taper
La position du segment d'arrêt peut être ajusteé à la rainure du cône

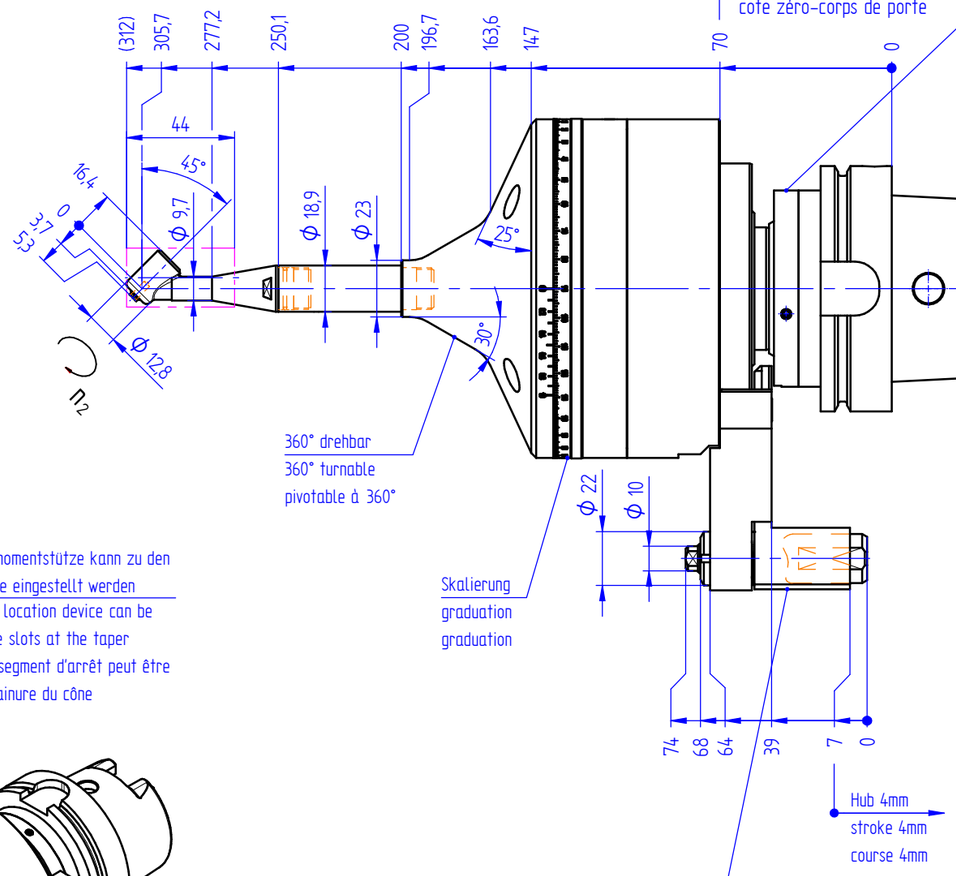

Gehäusenull
gauge line of housing
cote zéro-corps de porte

Arretierring muß beim Kunden eingestellt werden
ring has to be adjusted by customer
la bague d' arrêt doit être ajustée par le client

$$n_2 = -\frac{1}{i} \times n_1$$

360° drehbar
360° turnable
pivotable à 360°

Skalierung
graduation
graduation

Hub 4mm
stroke 4mm
course 4mm

Drehmomentstütze 7 789 99 114
location device 7 789 99 114
segment d'arrêt 7 789 99 114

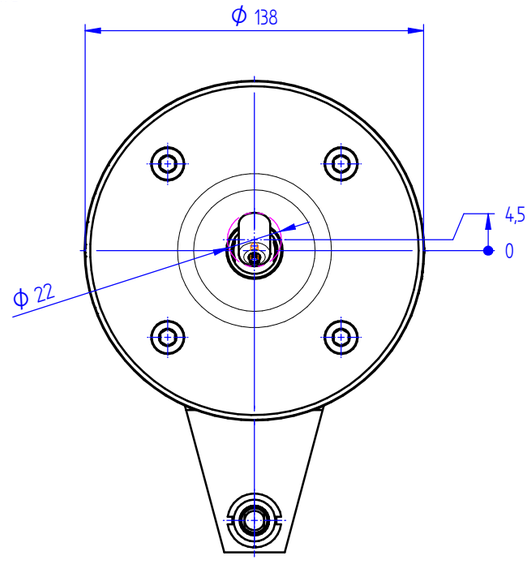

Gewicht/weight/poids: ~9,0 kg

i	=	1:0,75
n_2 max. [min^{-1}]	=	12000

Bestell - Nr.
ref.no. / No.de cde.

7 039 71 003

Optionen :
options :
options :

Bedienschlüssel
wrench
clé

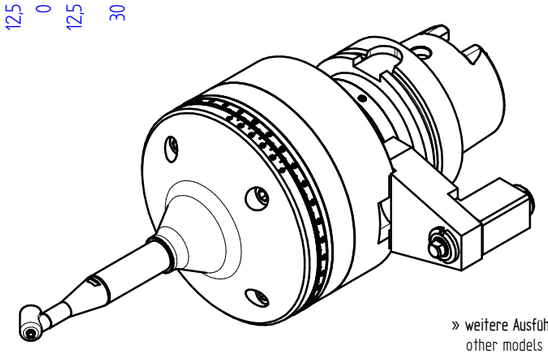

» weitere Ausführungen auf Anfrage
other models on request
autres modèles sur demande