heimatec® GmbH
Präzisionswerkzeuge
Carl-Benz-Str. 4
D-77871 Renchen
Tel. +49 78 43 / 94 66 - 0
Fax +49 78 43 / 94 66 - 66
www.heimatec.com
info@heimatec.com

heimatec® Präzisionswerkzeuge

# Schwenkkopf

Milling and drilling head, swivelling

Tête pivotante

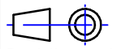

Darstellung symbolisch
symbolical drawing
schéma symbolique

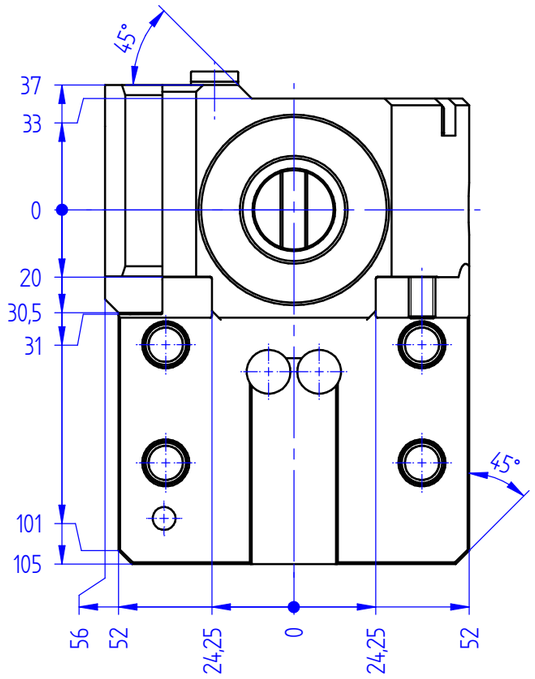


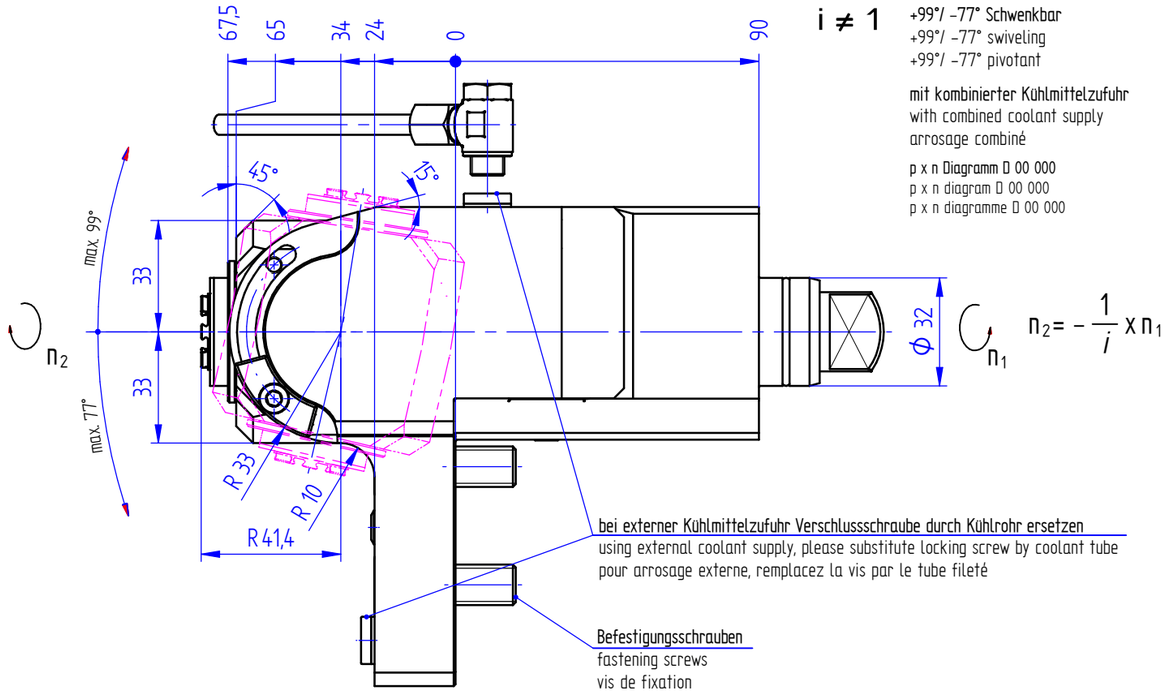


+99°/ -77° Schwenkbar
+99°/ -77° swiveling
+99°/ -77° pivotant

mit kombinierter Kühlmittelzufuhr
with combined coolant supply
arrosage combiné

p x n Diagramm D 00 000
p x n diagram D 00 000
p x n diagramme D 00 000

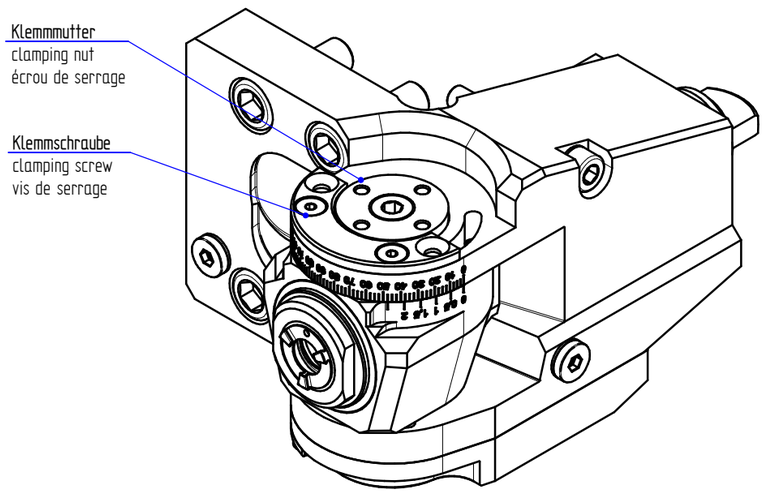


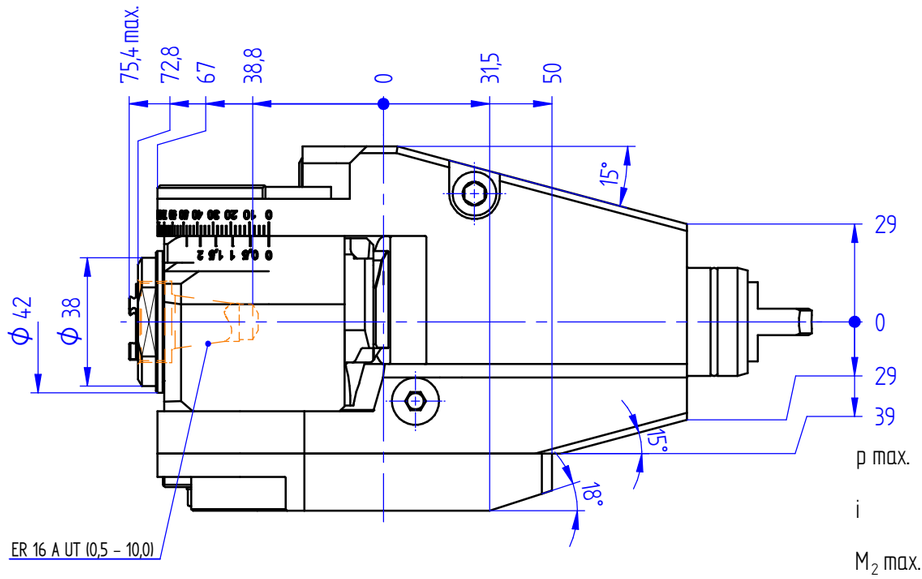


Optionen :
options :
options :

Dichtscheiben
sealings
joints

Spannzangen
collets
les pinces

Wechseleinsatz u-tec
insert u-tec
insert u-tec

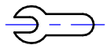

Bedienschlüsselsatz
set of wrench
jeu de clés

| | | |
|---|---|---|
| p max. | [bar] = | 25 |
| i | = | 1:2 |
| $M_2$ max. | [Nm] = | 12 |
| $n_2$ max. | [$min^{-1}$] = | 12000 |

Bestell - Nr.
ref.no. / No.de cde.

**8 040 34 010**

» weitere Ausführungen auf Anfrage
other models on request
autres modèles sur demande