heimatec® GmbH
Präzisionswerkzeuge
Carl-Benz-Str. 4
D-77871 Renchen
Tel. +49 78 43 / 94 66 - 0
Fax +49 78 43 / 94 66 - 66
www.heimatec.com
info@heimatec.com

heimatec® Präzisionswerkzeuge

Winkelkopf

Angle head

Tête angulaire

Darstellung symbolisch
symbolical drawing
schéma symbolique

mit innerer Kühlmittelzufuhr für Hochdruck
internal coolant supply (for high pressure)
arrosage interne (pour haute pression)

p x n Diagramm D 00 013
p x n diagram D 00 013
p x n diagramme D 00 013

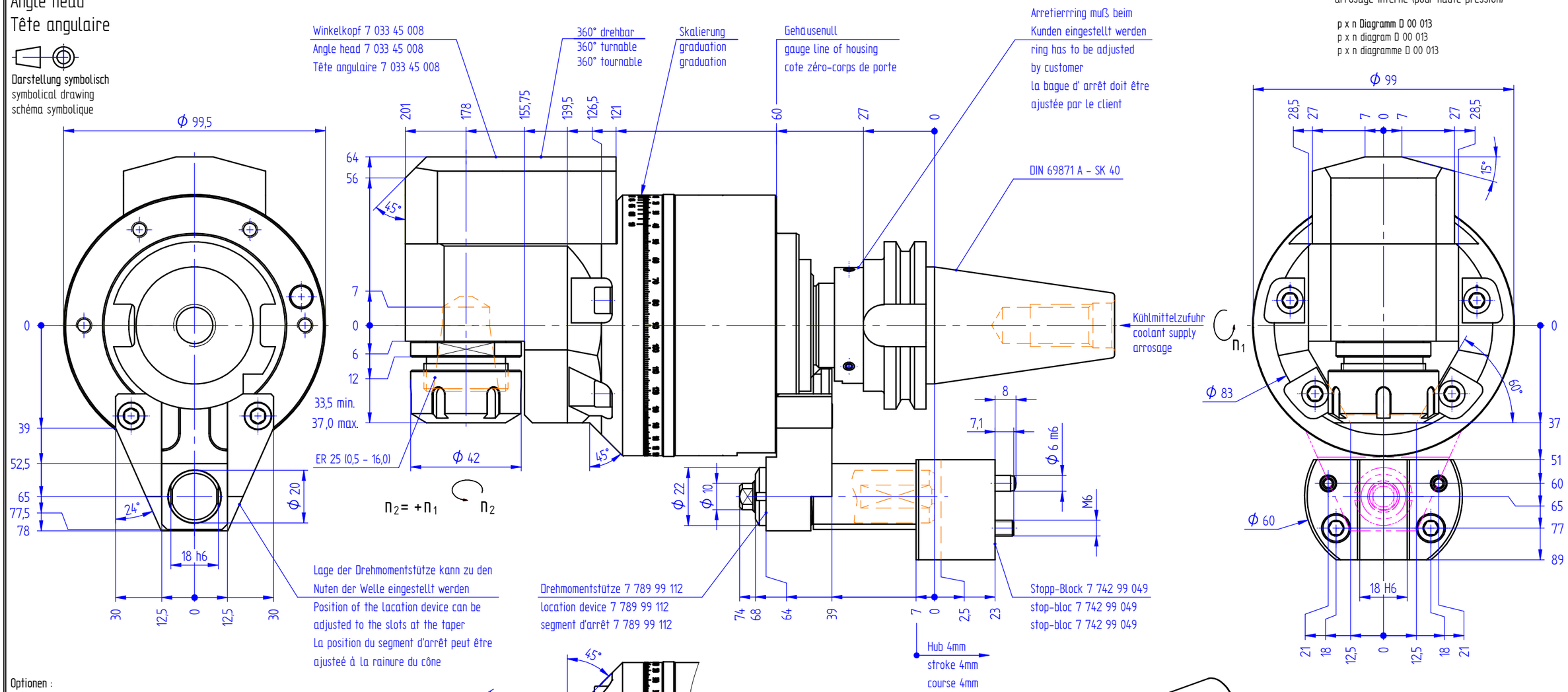

Optionen :
options :
options :

Dichtscheiben
sealings
joints

Spannzangen
collets
les pinces

Bedienschlüsselsatz
set of wrench
jeu de clés

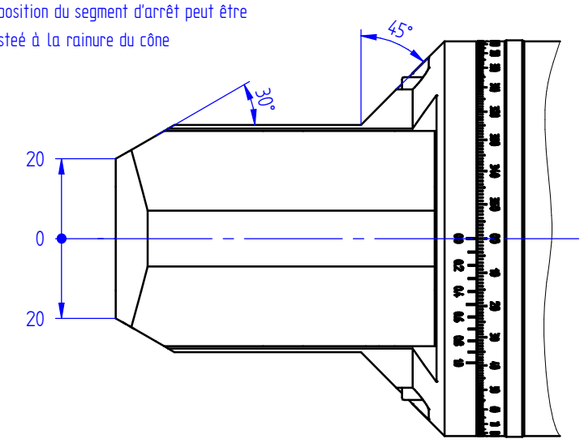

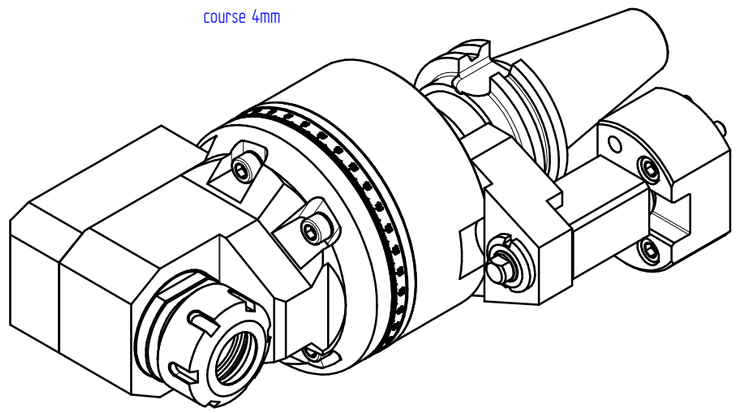

p max.	[bar] =	70
i	=	1:1
M_2 max.	[Nm] =	25
n_2 max.	[min^{-1}] =	8000

Bestell - Nr.
ref.no. / No.de cde.

7 033 45 009

» weitere Ausführungen auf Anfrage
other models on request
autres modèles sur demande