heimatec® GmbH
Präzisionswerkzeuge
Carl-Benz-Str. 4
D-77871 Renchen
Tel. +49 78 43 / 94 66 - 0
Fax +49 78 43 / 94 66 - 66
www.heimatec.com
info@heimatec.com

heimatec® Präzisionswerkzeuge

Axial-Bohr-und Fräskopf

Axial drilling and milling head

Tête de perçage et de fraisage axiale

mit kombinierter Kühlmittelzufuhr
with combined coolant supply
arrosage combiné

p x n Diagramm D 00 003
p x n diagram D 00 003
p x n diagramme D 00 003

Trockenlauf bedingt möglich
use without coolant partly possible
L'utilisation sans arrosage est partiellement possible

Darstellung symbolisch
symbolical drawing
schéma symbolique

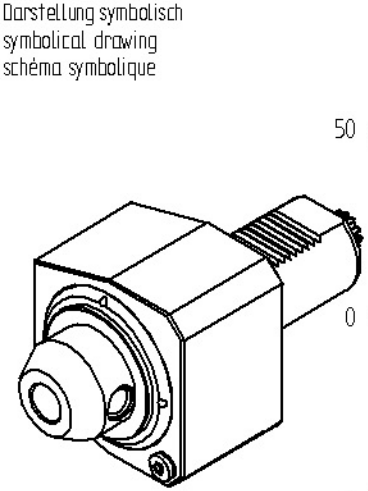

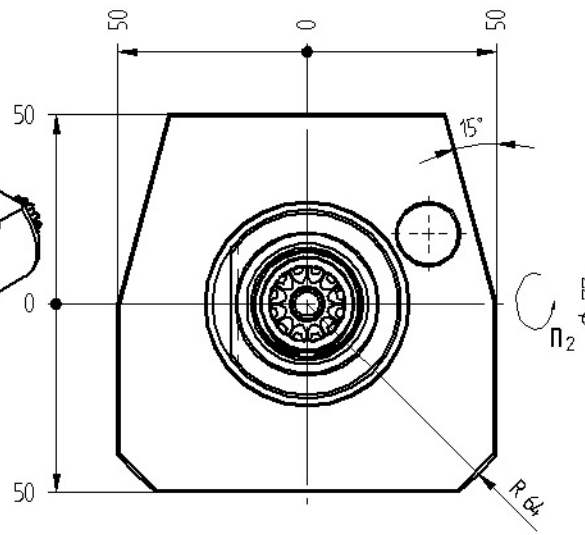

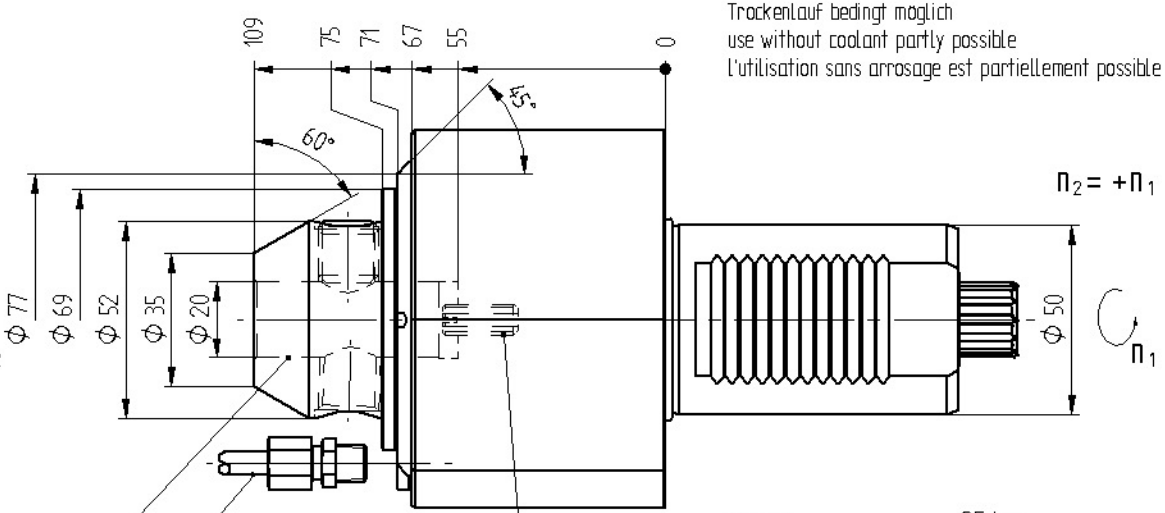

Weldon / Whistle - Notch 20

einstellbarer Werkzeuganschlag
toolstop adjustable
butée réglable

Optionen :
options :
options :

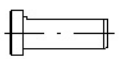

Reduzierbuchse
reducing sleeve
douille de réduction

bei externer Kühlmittelzufuhr Verschlussschraube durch Kühlrohr ersetzen
using external coolant supply, please substitute locking screw by coolant tube
pour arrosage externe, remplacez la vis par le tube fileté

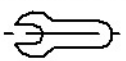

Bedienschlüssel
wrench
clé

» weitere Ausführungen auf Anfrage
other models on request
autres modèles sur demande

p max.	=	25 bar
i	=	1:1
M_2 max.	=	63 Nm
n_2 max.	=	4000 min^{-1}

Bestell - Nr.
ref.no. / No.de cde.

8 010 56 000