heimatec

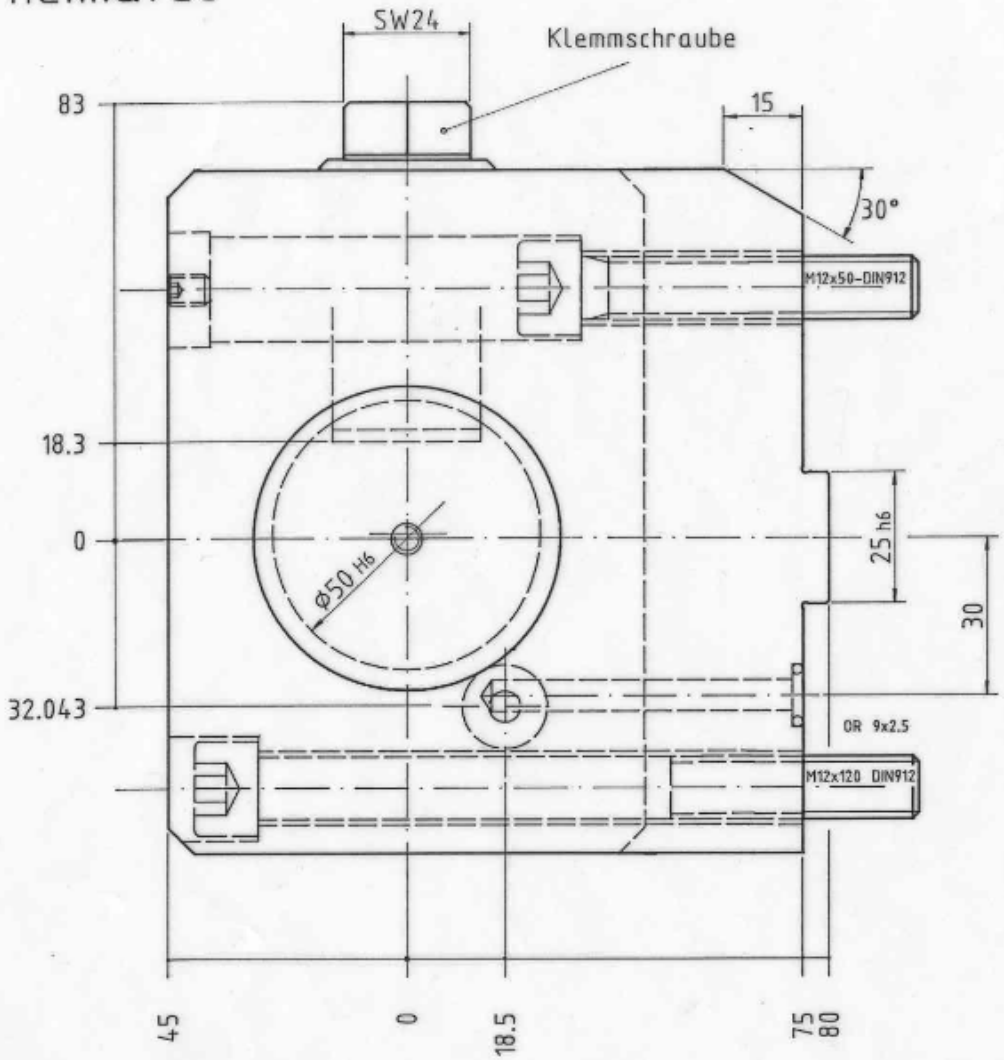

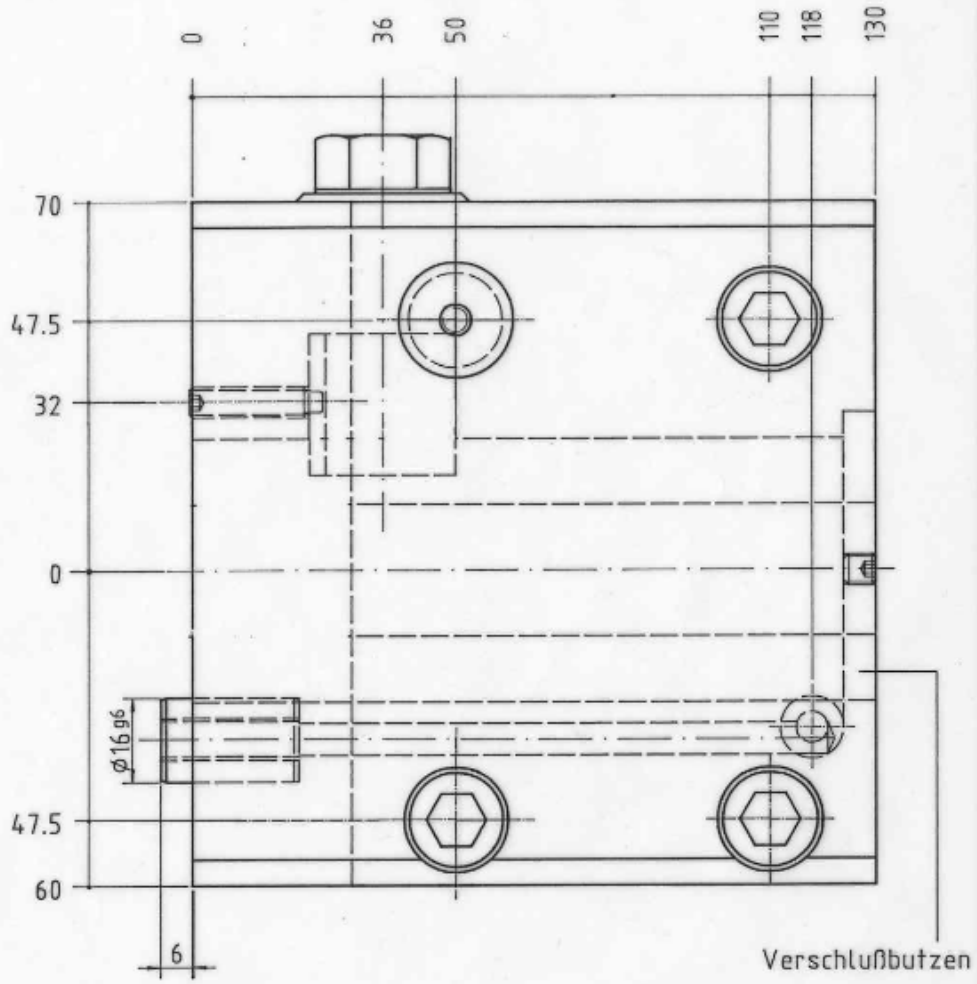

Masch. OKUMA-HOWA ACT 2SP-VS

Adapter für VDI 50
Linker Revolver
Festes Werkzeug

Werkzeugaufnahme: DIN 69880-50

Bestell.-Nr. 8 209 25 00

Zeichn.-Nr. 3 209 2 001.4

8.10.96
Status