heimatec® GmbH
Präzisionswerkzeuge
Carl-Benz-Str. 4
D-77871 Renchen
Tel. +49 78 43 / 94 66 - 0
Fax +49 78 43 / 94 66 - 66
www.heimatec.com
info@heimatec.com

heimatec® Präzisionswerkzeuge

Halter für Wendeplattenbohrer

For drills with insert

Port outil pour barre d'alesage

mit innerer Kühlmittelzufuhr
internal coolant supply
arrosage interne

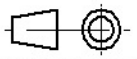

Darstellung symbolisch
symbolical drawing
schéma symbolique

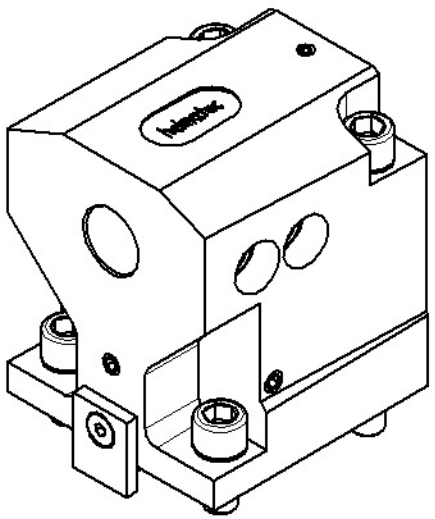

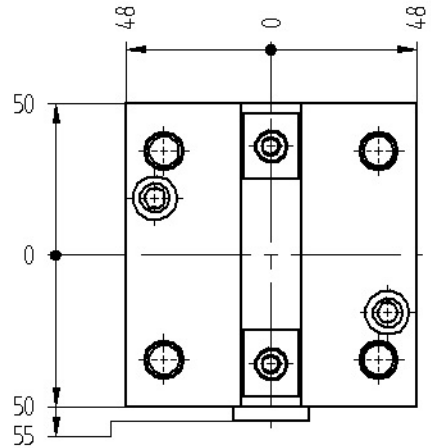

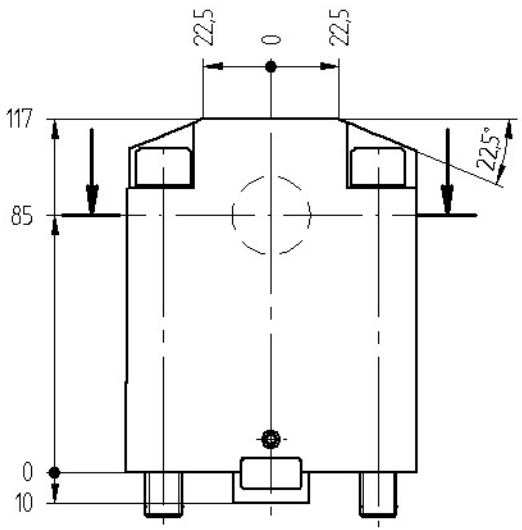

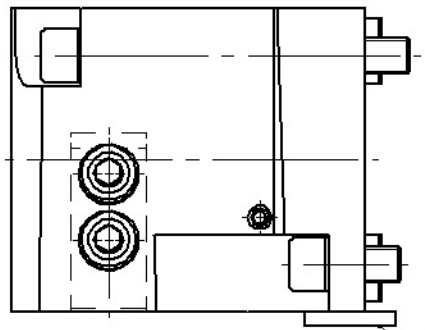

180° umsetzbar
180° convertible
interchangeable de 180°

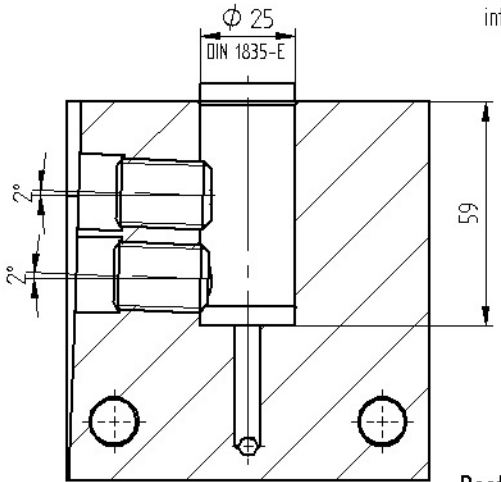

Schnitt

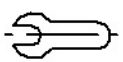

Bedienschlüssel
wrench
clés

» weitere Ausführungen auf Anfrage
other models on request
autres modèles sur demande

Bestell - Nr.
ref.no. / No.de cde.

8 240 17 025