heimatec® GmbH
Präzisionswerkzeuge
Carl-Benz-Str. 4
D-77871 Renchen
Tel. +49 78 43 / 94 66 - 0
Fax +49 78 43 / 94 66 - 66
www.heimatec.com
info@heimatec.com

heimatec®

Winkel- Bohr- und Fräskopf

Radial drilling and milling head

Tête de perçage et de fraisage radiale

$i \neq 1$

mit innerer Kühlmittelzufuhr für Hochdruck
internal coolant supply (for high pressure)
arrosage interne (pour haute pression)

mit kombinierter Kühlmittelzufuhr
with combined coolant supply
arrosage combiné

p x n Diagramm D 00 010
p x n diagram D 00 010
p x n diagramme D 00 010

Darstellung symbolisch
symbolical drawing
schéma symbolique

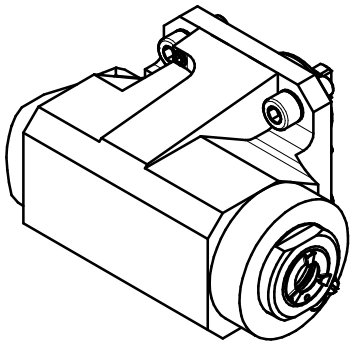

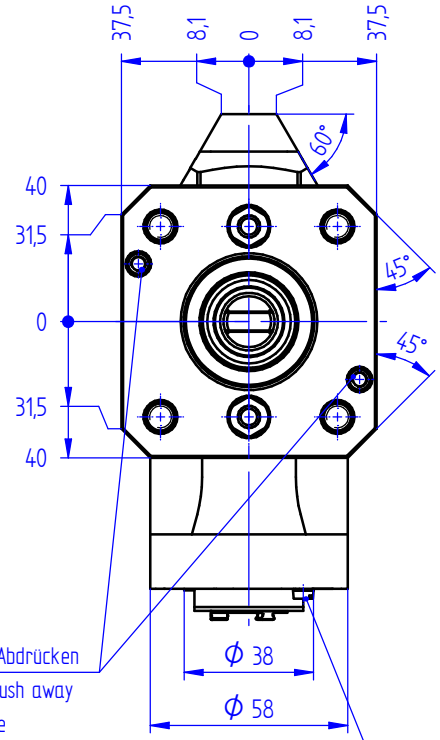

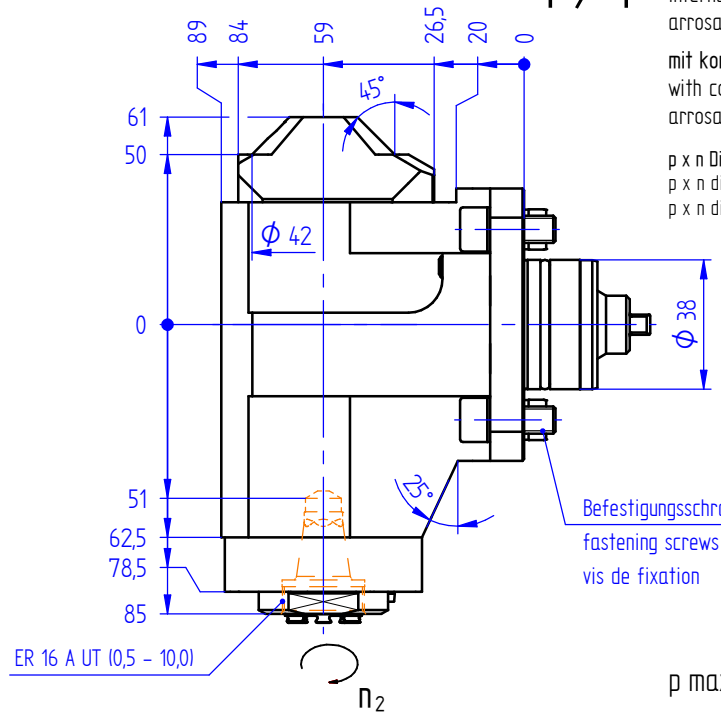

Befestigungsschrauben
fastening screws
vis de fixation

n_1

$$n_2 = -\frac{1}{i} \times n_1$$

Gewindestift zum Abdrücken
thread screw to push away
aide au démontage

bei externer Kühlmittelzufuhr Schraube entfernen
for external coolant supply, take off screw
pour arrosage externe, enlevez la vis

Optionen :
options :
options :

Dichtscheiben
sealings
joints

Spannzangen
collets
les pinces

Wechseleinsatz u-tec
insert u-tec
insert u-tec

Bedienschlüsselsatz
set of wrench
jeu de clés

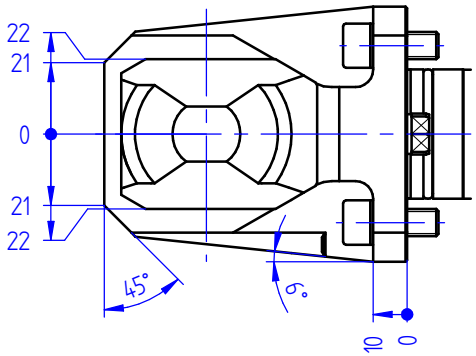

p max.	[bar] =	140
i	=	1:4
M_2 max.	[Nm] =	5
n_2 max.	[min^{-1}] =	24000

Bestell - Nr.
ref.no. / No.de cde.

8 030 34 037

» weitere Ausführungen auf Anfrage
other models on request
autres modèles sur demande