heimatec® GmbH Präzisionswerkzeuge
Carl-Benz-Str. 4 D-77871 Renchen
Tel. +49 78 43 / 94 66 - 0 Fax +49 78 43 / 94 66 - 66
www.heimatec.com info@heimatec.com

heimatec® Präzisionswerkzeuge

Winkel- Scheibenfräserkopf

Radial saw milling head

Tête de fraisage radiale pour fraise-scie

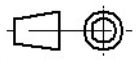

Darstellung symbolisch
symbolical drawing
schéma symbolique

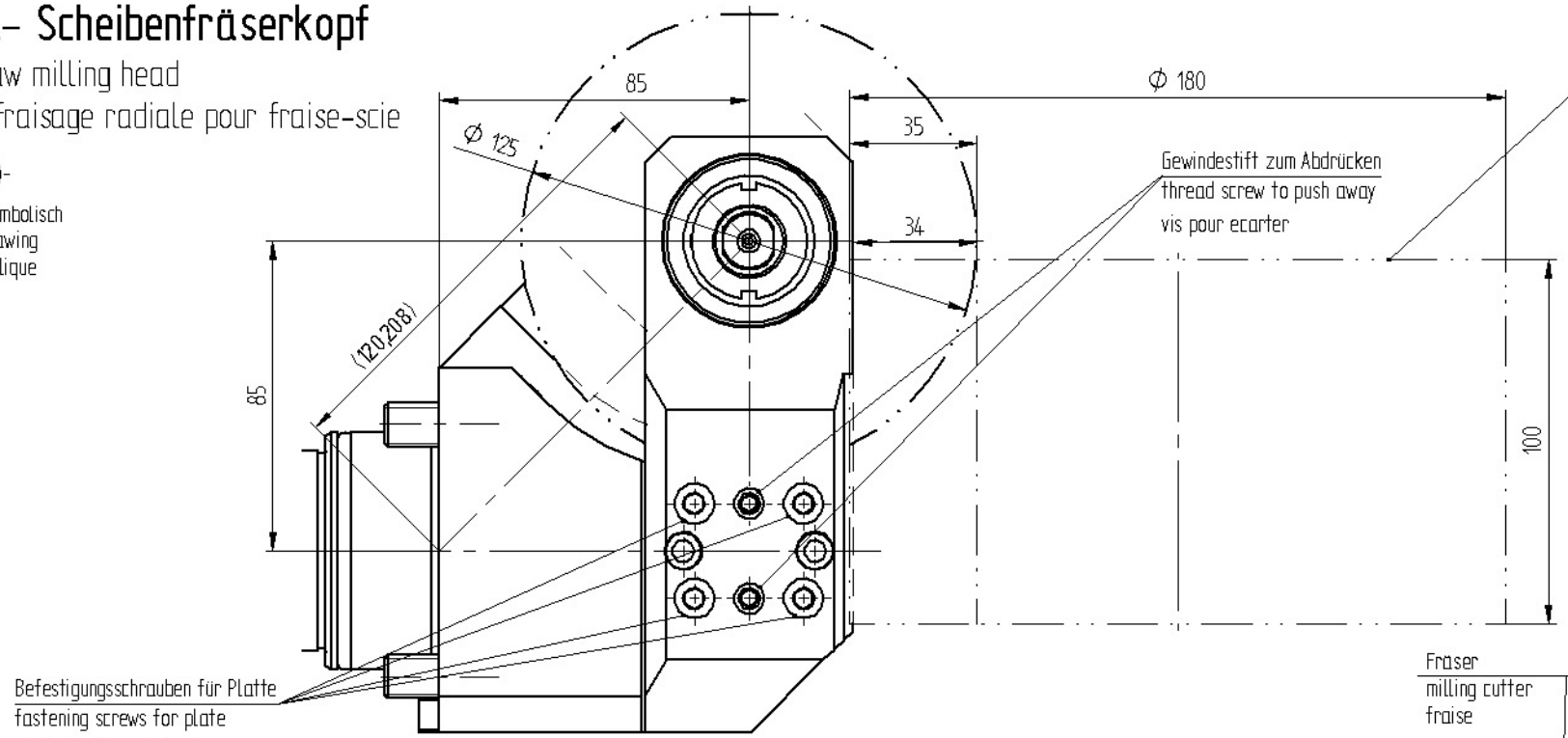

i ≠ 1

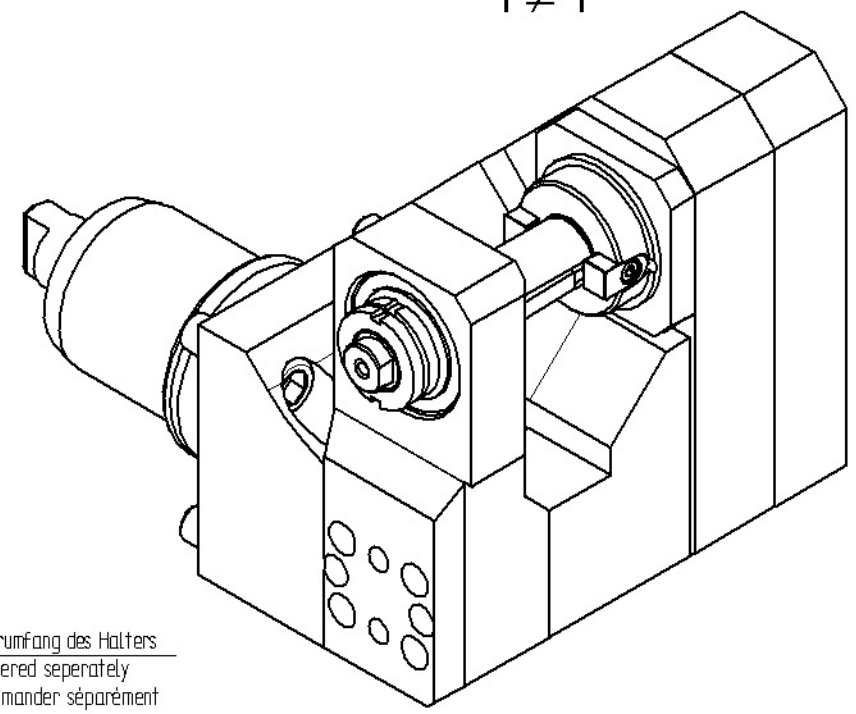

Fräser
milling cutter
fraise

gehört nicht zum Lieferumfang des Halters
inserts have to be ordered seperately
les inserts sont à commander séparément

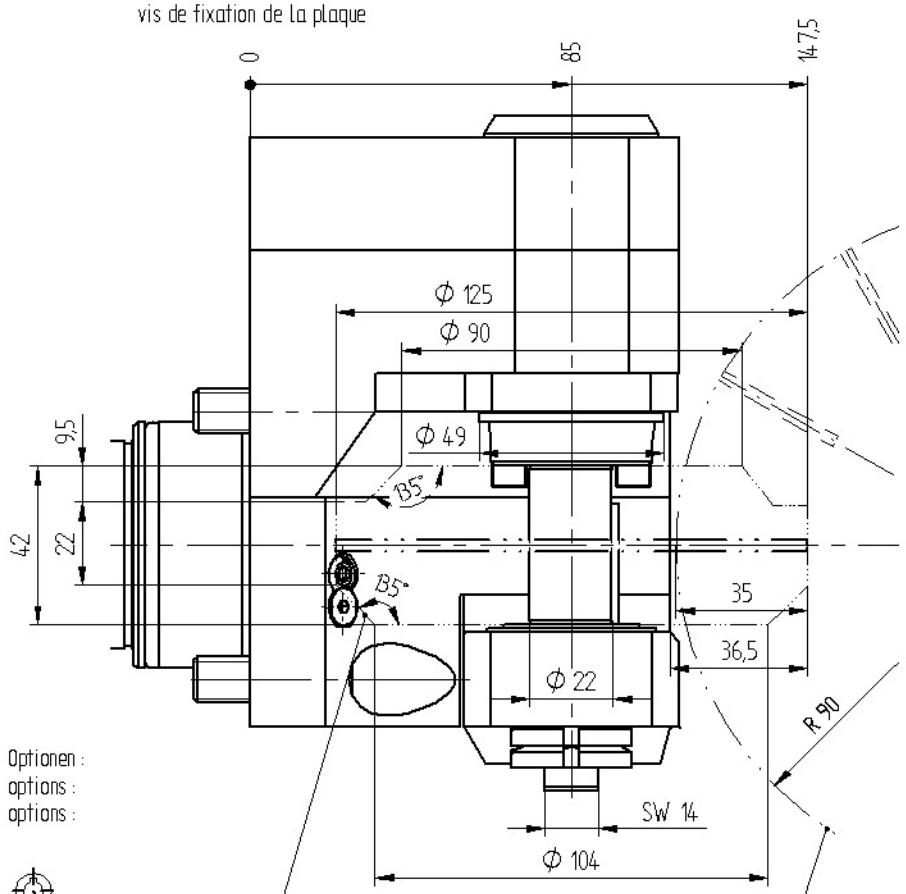

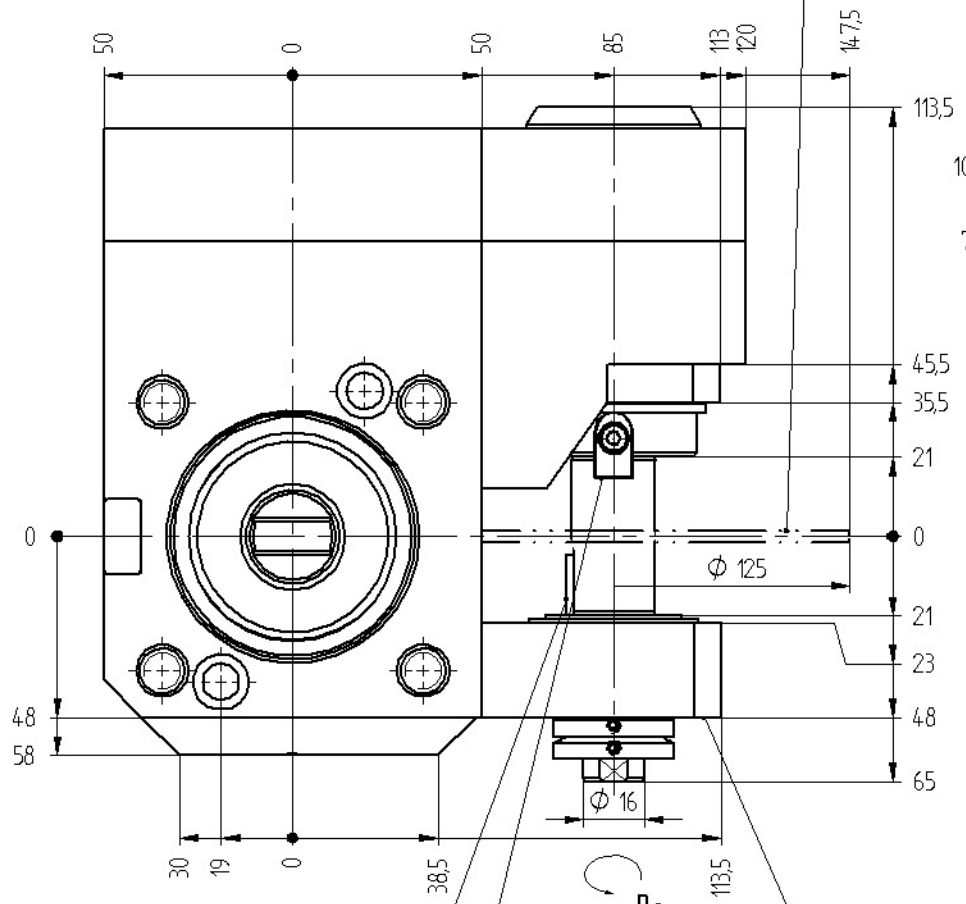

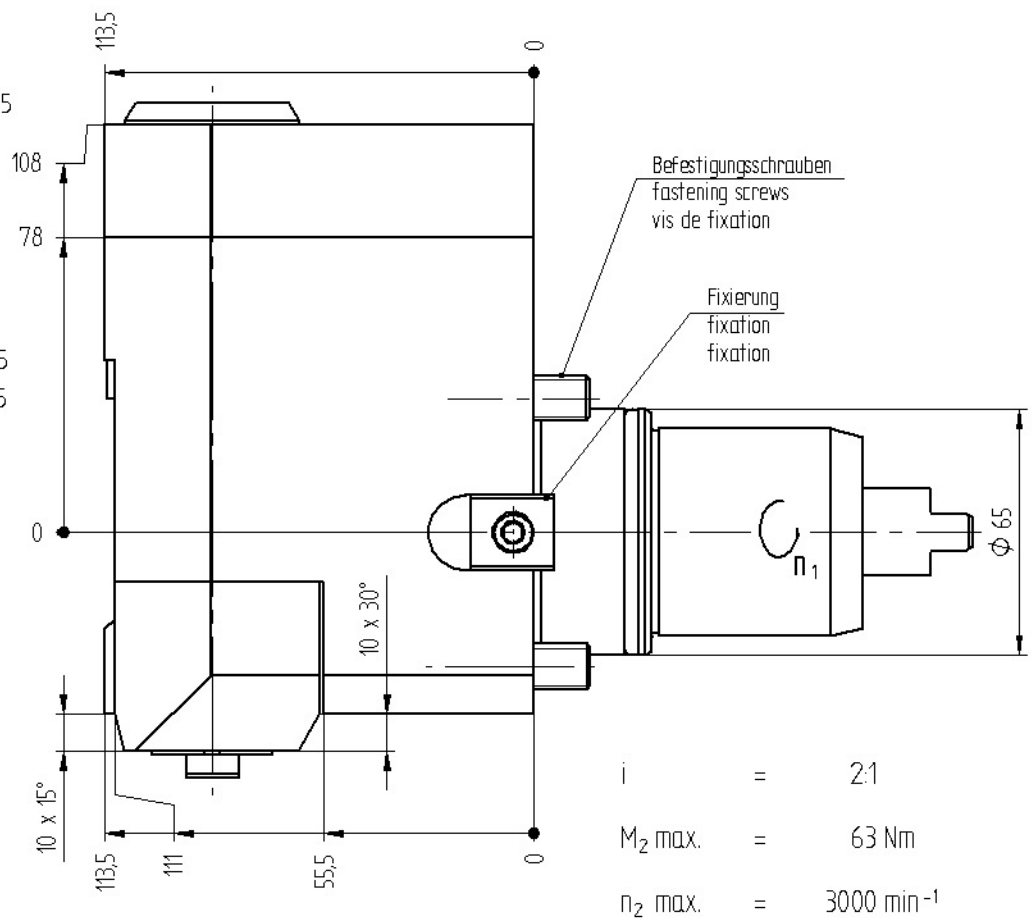

$$n_2 = +\frac{1}{i} \times n_1$$

Optionen :
options :
options :

Fräsdornringsatz
set of wrenches
le jeu de clés

Bedienschlüsselsatz
set of wrench
jeu de clés

max Fräserkontur
max. outline of milling cutter
contour max. de la fraise

Werkstück
workpiece
pièce à usiner

Passfeder
feather key
clavette

Mitnehmerstein
drive key
coulisseau d'entraineur

Platte abnehmbar
plate removable
plaque démontable

» weitere Ausführungen auf Anfrage
other models on request
autres modèles sur demande

i	=	2:1
M_2 max.	=	63 Nm
n_2 max.	=	3000 min^{-1}

Bestell - Nr.
ref.no. / No.de cde.

8 037 65 005

Technische Änderung vorbehalten
subject to technical changes
nous nous réservons toutes modifications techniques

Ma

Stand 02.08.2007 DIN-A3 8.02.2009 | hertwig | mschaefer | 03