heimatec

Index G200 Ratio Line

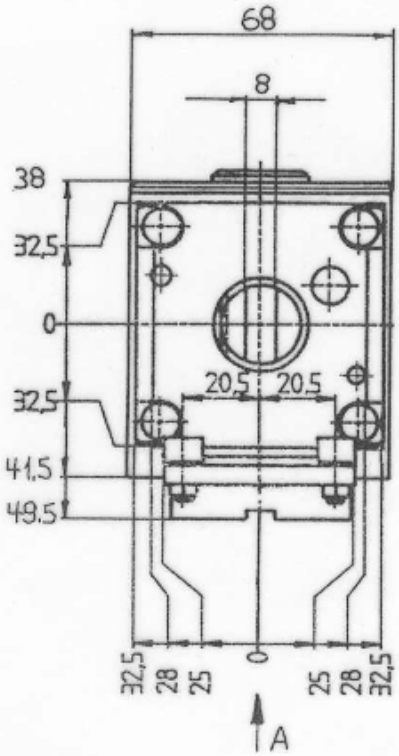

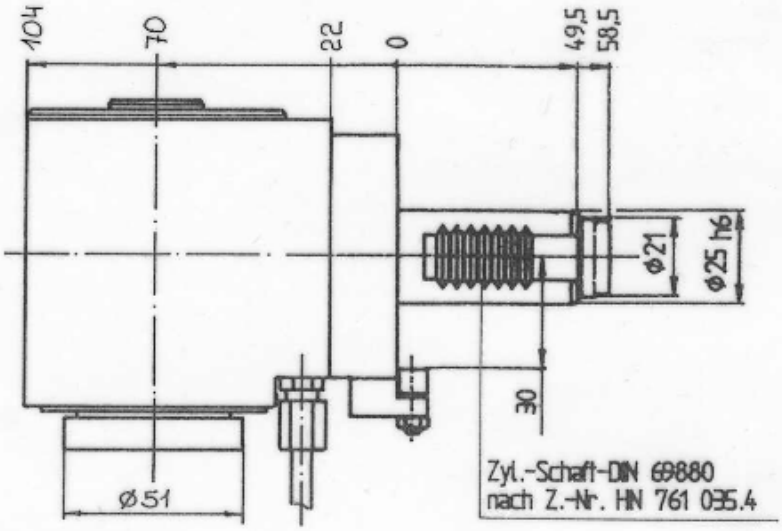

Ansicht A

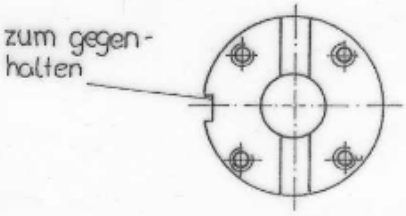

Sonderfräseraufnahme
Fräshaltestücke
v. Fa. Index aufsetzbar

Drehmoment max (Nm) = 32
Übersetzung i = 2:1
Drehzahl max (U/min) = 3000
Drehrichtung Antr. ≠ Drehrichtung Abtr.

26.9.97
Status

Winkel - Fräskopf
Ausführung Rechts
Bestell - Nr. 8 031 29 01

Zeichn. - Nr. 3 031 2 010.4