Schwarzwaldstr. 13
77871 Renchen

Tel. (07843) 94 66-0
Fax.(07843) 94 66-66

heimatec

Doppel- Spannzangenhalter

double collet chuck holder

double mandrin à pinces

mit kombinierter Kühlmittelzufuhr
with combined coolant supply
arrosage combiné

Darstellung symbolisch
symbolical drawing
schéma symbolique

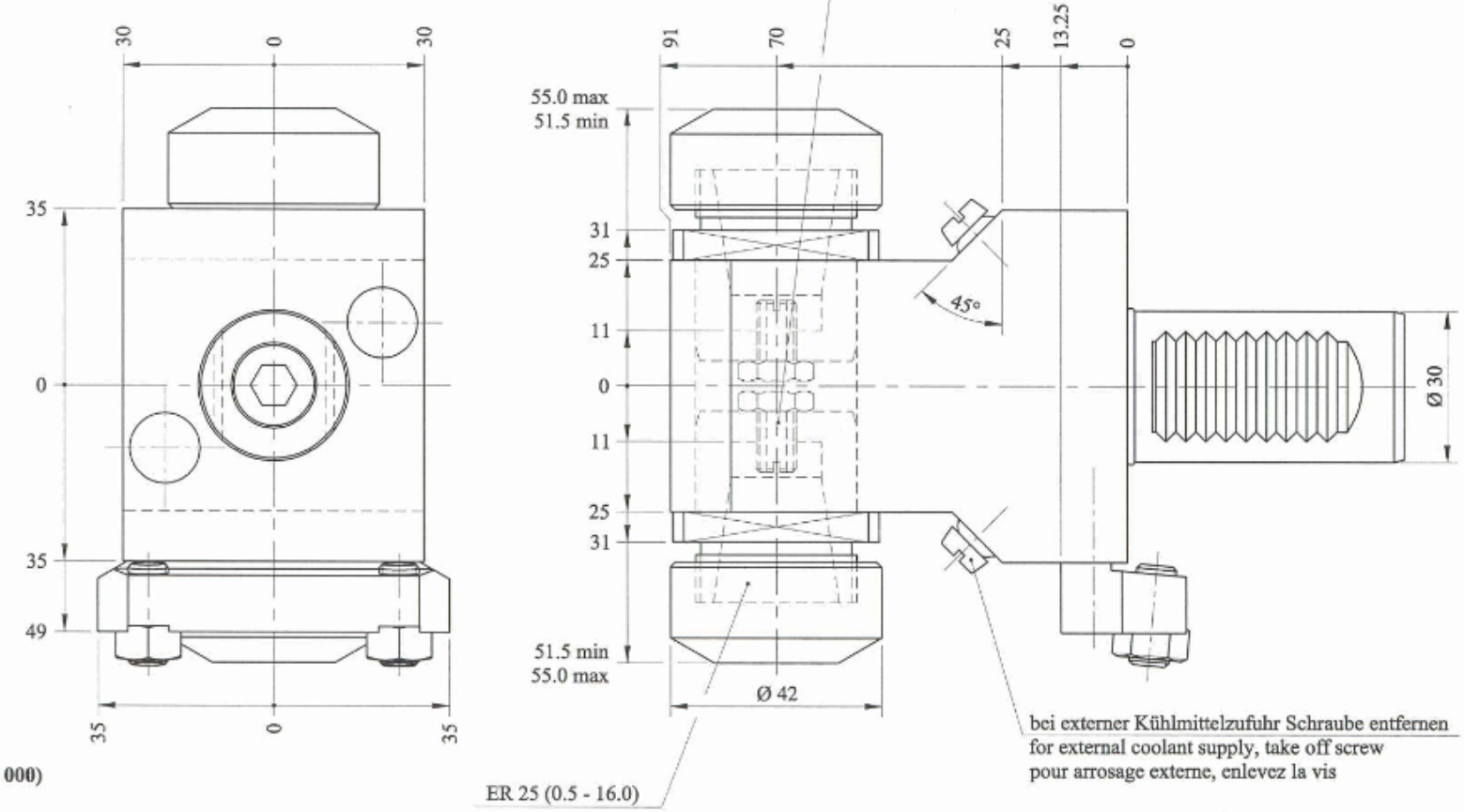

Optionen
options:
options:

Spannzangen (siehe ZB ER25 5 000)
collets (see ZB ER25 5 000)
les pinces (voir ZB ER25 5 000)

Bedienschlüsselsatz
set of wrenches
le jeu de clés

» weitere Werkzeugaufnahmen auf Anfrage
further tool-systems on request
autres systèmes de serrage de l'outil sur demande

Bestell - Nr.
ref.no. / No.de cde.

8 239 25 11

Technische Änderungen vorbehalten
subject to technical changes
nous nous reservons toutes modificatoins techniques

Stand: 05.04.2002 / We / TNC 42/65 - VDI 30